Manuel d'installation, d'utilisation et d'entretien

Pompes à palettes fixes et mobiles pour applications industrielles

Tous les modèles 51, 521, 721, 1021, 1321 et 1521

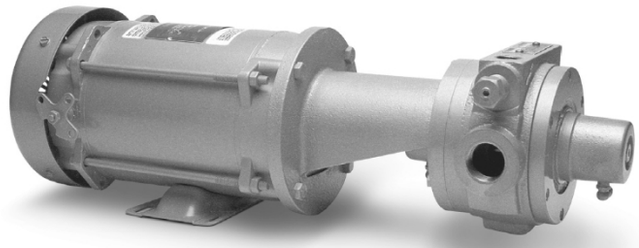

Modèle D51

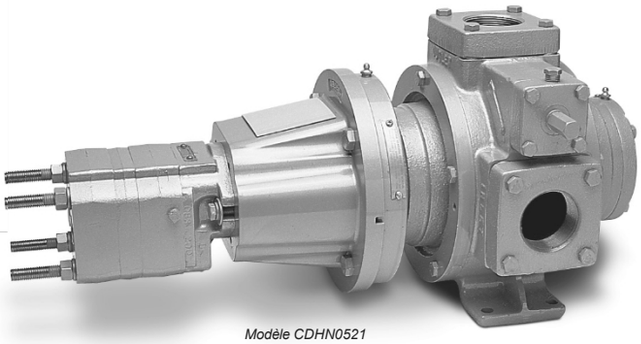

Modèle CDHN0521

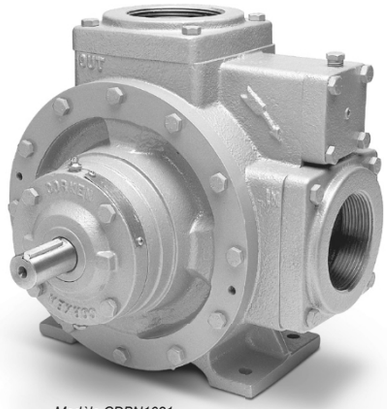

Modèle CDBN1021

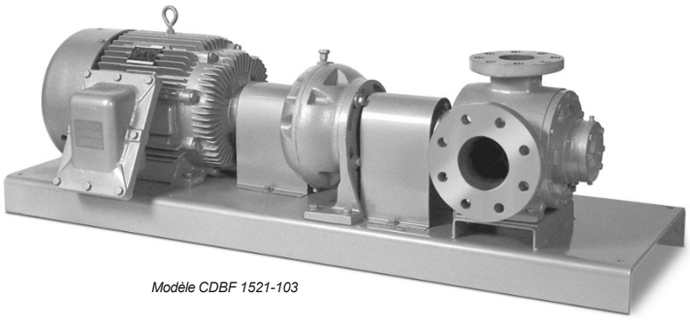

Modèle CDBF 1521-103

Avertissement : (1) Il est essentiel de procéder à des inspections et à un entretien périodiques des produits Corken. (2) L'inspection, l'entretien et l'installation des produits Corken doivent être effectués uniquement par du personnel expérimenté, formé et qualifié. (3) L'entretien, l'utilisation et l'installation des produits Corken doivent être conformes aux instructions de Corken, aux lois applicables et aux normes de sécurité (telles que la brochure NFPA 58 pour le gaz de pétrole liquéfié et la norme ANSI K61.1-1972 pour l'ammoniac anhydre). (4) Le transfert de substances toxiques, dangereuses, inflammables ou explosives à l'aide de produits Corken se fait aux risques et périls de l'utilisateur et l'équipement ne doit être utilisé que par du personnel qualifié, conformément aux lois et normes de sécurité applicables.

Des solutions qui vont au-delà des produits...

CORKEN®

Avertissement

Installez, utilisez et entretenez cet équipement conformément aux instructions de Corken et à toutes les lois et codes fédéraux, étatiques et locaux applicables. Une inspection et un entretien périodiques sont essentiels.

Garantie d'un an de Corken

CORKEN, INC. garantit que ses produits seront exempts de défauts de matériaux et de fabrication pendant une période d'un an à compter de la date d'installation, à condition que la garantie ne s'étende pas au-delà de vingt-quatre (24) mois à compter de la date d'expédition par CORKEN. En cas de litige concernant la garantie, le DISTRIBUTEUR peut être tenu de fournir à CORKEN une preuve de la date de vente. La condition minimale requise serait une copie de la facture du DISTRIBUTEUR au client.

Les produits CORKEN qui tombent en panne pendant la période de garantie en raison d'un défaut de matériau ou de fabrication seront réparés ou remplacés, au choix de CORKEN, lorsqu'ils seront retournés, frais de transport prépayés, à CORKEN, INC., 9201 North I-35 Service Road, Oklahoma City, OK. 73131.

Les pièces soumises à l'usure ou à une utilisation abusive, telles que les joints mécaniques, les lames, les segments de piston, les soupapes et les garnitures, ainsi que les autres pièces présentant des signes d'utilisation abusive, de négligence ou de défaut d'entretien, ne sont pas couvertes par cette garantie limitée. De même, les équipements, pièces et accessoires non fabriqués par CORKEN mais fournis avec les produits CORKEN ne sont pas couverts par cette garantie limitée et l'acheteur doit se référer à la garantie du fabricant d'origine, le cas échéant. Cette garantie limitée est nulle si le produit CORKEN a été modifié ou réparé sans le consentement de CORKEN.

Toutes les garanties implicites, y compris toute garantie implicite de qualité marchande ou d'adéquation à un usage particulier, sont expressément exclues dans la mesure permise par la loi et ne peuvent en aucun cas dépasser la période de garantie expresse.

CORKEN DÉCLINE TOUTE RESPONSABILITÉ POUR LES DOMMAGES INDIRECTS RÉSULTANT DE LA VIOLATION DE TOUTE GARANTIE ÉCRITE OU IMPLICITE SUR LES PRODUITS CORKEN. Le transfert de substances toxiques, dangereuses, inflammables ou explosives à l'aide des produits CORKEN se fait aux risques et périls de l'utilisateur. Ces substances doivent être manipulées par du personnel expérimenté et formé, conformément aux normes de sécurité gouvernementales et industrielles.

Remarques importantes concernant la directive européenne (UE) relative aux machines

Les pompes livrées sans moteur électrique ne sont pas considérées comme des machines au sens de la directive européenne relative aux machines. Ces pompes seront livrées avec une déclaration d'incorporation. Le fabricant de la machine doit garantir et déclarer la conformité totale à cette directive avant que la machine dans laquelle la pompe sera incorporée, ou dont elle fait partie, ne soit mise en service.

Contacter l'usine

Avant de contacter l'usine, notez le numéro de modèle et le numéro de série de votre pompe. Le numéro de série nous permet d'accéder à un fichier contenant toutes les informations sur les spécifications des matériaux et les données d'essai applicables à votre pompe spécifique. Lorsque vous commandez des pièces, consultez le manuel d'entretien Corken ou le manuel d'utilisation, d'installation et d'entretien (IOM) pour connaître les références des pièces appropriées. INDIQUEZ TOUJOURS LE NUMÉRO DE MODÈLE ET LE NUMÉRO DE SÉRIE LORSQUE VOUS COMMANDEZ DES PIÈCES.

Les numéros de modèle et de série sont indiqués sur la plaque signalétique de l'appareil. Notez ces informations pour référence ultérieure.

Numéro de modèle _____

Numéro de série _____

Date d'achat Date _____

d'installation Acheté auprès _____

de Installé par _____

IP100C.indd 2 18/02/20 11 h 09

Table des matières

Chapitre 1 — Installation d'une pompe fixe **4**

1.1 La tuyauterie d'entrée doit comprendre les éléments suivants 6

1.2 La tuyauterie de sortie doit comprendre les éléments suivants 6

1.3 Le système de dérivation doit comprendre les éléments suivants 6

1.4 Un système d'égalisation des vapeurs doit être inclus 6

1.5 Installation du pilote 6

Chapitre 2 — Installation d'une pompe pour camion **7**

2.1 Rotation de la pompe 7

2.2 Tuyauterie de la pompe 7

2.3 Directives relatives à la tuyauterie d'aspiration 7

2.4 Directives relatives aux tuyauteries de sortie 8

2.5 Systèmes de dérivation vers le réservoir 8

2.6 Système d'égalisation des vapeurs 8

2.7 Systèmes d'entraînement à prise de force 8

2.8 Systèmes d'entraînement hydrauliques 9

Chapitre 3 — Fonctionnement **10**

Chapitre 4 — Maintenance **10**

Chapitre 5 — Maintenance préventive **11**

Chapitre 6 — Instructions pour le remplacement du joint **12**

6.1 Kits de réparation et pièces de rechange pour pompes Coro-Vane® fixes 15

Annexes

A. Code d'identification du numéro de modèle et options disponibles 16

B. Spécifications 23

C. Performances 26

D. Dimensions 33

E. Détails des pièces 40

F. Sélection de courroies trapézoïdales 51

G. Guide de dépannage 52

G. Stockage prolongé 53

H. Spécifications de fonctionnement du moteur hydraulique Char-Lynn 53

IP100C.indd 3 18/02/20 11 h 09

Principes de la pompe à palettes coulissantes

Les pompes Corken Coro-Vane® sont un type particulier de pompes volumétriques rotatives, appelées pompes à palettes.

La pompe à palettes coulissantes présente de nombreux avantages liés au déplacement positif de la pompe à engrenages, ainsi que la capacité de compenser l'usure et de fonctionner à un niveau sonore plus faible.

La pompe à palettes coulissantes se compose d'un rotor tournant dans une came (chemise) usinée de manière excentrique par rapport au rotor, déplaçant ainsi le liquide emprisonné entre le rotor, la came et les palettes. Les pompes Corken Coro-Vane® sont fabriquées avec des palettes produites à partir de polymères avancés qui présentent des coefficients de frottement extrêmement faibles. Les palettes s'ajustent automatiquement en fonction de l'usure, ce qui confère à la pompe une longue durée de vie.

Caractéristiques exclusives de la pompe Coro-Vane®

Le pompage de liquides volatils est l'une des tâches les plus difficiles qui soient, c'est pourquoi il convient d'accorder une attention particulière à la conception et à la fabrication de la pompe, ainsi qu'à son installation et à son fonctionnement.

En plus d'être particulièrement adaptée au traitement des liquides volatils, votre pompe Coro-Vane® présente un certain nombre de caractéristiques qui facilitent son utilisation et son entretien.

La pompe industrielle Coro-Vane® est disponible en six modèles : les modèles D51 et F51, petites pompes fixes, et les modèles 0521/0522, 0721/0722, 1021/1022, 1321/1322
et 1521/1522. Les modèles F (par exemple CPBF1021) sont équipés de raccords à brides ANSI.

Le BOÎTIER ET LES TÊTES sont en fonte ou en fonte ductile.

Les AILETTES sont fabriquées à partir de polymères avancés afin d'offrir une excellente durée de vie et un fonctionnement silencieux. Après une longue période d'utilisation, les ailettes peuvent être remplacées facilement et à moindre coût.

La CAMMA et les PLAQUES LATÉRALES peuvent être facilement remplacées si nécessaire.

Le JOINT MÉCANIQUE est conçu pour une durée de vie plus longue sous des charges plus importantes et peut être inspecté ou remplacé sans perturber la tuyauterie de la pompe. Aucun outil spécial n'est nécessaire.

Les ROULEMENTS sont de type à rouleaux pour une longue durée de vie.

Des raccords pour MANOMÈTRE, avec filetage de 1/4", sont fournis.

Les BUSE DE POMPE des modèles 521, 721, 1021, 1321
et 1521 sont équipées de brides pour simplifier la tuyauterie. Il n'est pas nécessaire de prévoir des raccords dans le système de tuyauterie à proximité de la pompe, car les brides remplissent cette fonction.

La SOUPAPE DE SÛRETÉ est intégrée à la pompe sur tous les modèles NPT et est réglable sous pression.

AVERTISSEMENT

REMARQUE : même avec cette soupape de sécurité interne, une soupape de dérivation externe doit être installée.

Chapitre 1 — Installation d'une pompe fixe

L'installation de la pompe Coro-Vane® est simple. Cependant, afin que la pompe offre des performances optimales, les principes décrits dans ce manuel doivent être respectés. Les détails de la tuyauterie sont fournis pour illustrer les méthodes éprouvées par des centaines d'installations. Vos propres besoins peuvent nécessiter de légères variations, mais tout doit être mis en œuvre pour suivre les recommandations identifiées dans ce manuel.

Aucune pompe ne peut refouler plus de liquide qu'elle n'en reçoit, c'est pourquoi l'emplacement de la pompe et la tuyauterie d'entrée doivent faire l'objet d'une attention particulière. Si la tuyauterie d'entrée est insuffisante pour répondre à la demande de la pompe, vous risquez de rencontrer des problèmes. Dans le schéma de tuyauterie présenté à la figure 1.2, n'utilisez jamais une tuyauterie de taille inférieure à l'entrée de la pompe.

Pour le transfert de liquides inflammables tels que le GPL, la pompe doit être installée conformément aux réglementations locales applicables en matière de sécurité et de santé. L'installateur et/ou l'utilisateur doivent tenir compte des éléments suivants :

- La pompe doit être située aussi près que possible du réservoir de stockage. La longueur totale de la conduite d'admission, y compris la conduite verticale depuis le réservoir, ne doit pas dépasser 3,7 m (12 pieds).

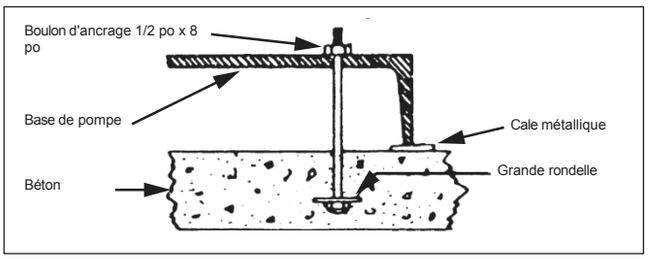

Figure 1.1 : Schéma des fondations en béton

- Le fond du réservoir doit se trouver à au moins deux pieds (0,6 m) au-dessus de la buse d'entrée de la pompe, la norme étant de quatre pieds (1,2 m).

- La fondation de la pompe est importante. Elle doit être solide, plane et de préférence en béton. Les recommandations de la figure 1 doivent être respectées.

- Risque potentiel lié aux conditions locales d'installation et d'utilisation (par exemple, mauvaise ventilation et risques supplémentaires dus à d'autres éléments présents à proximité, etc.

- Qualification du personnel.

- Type de liquide transféré.

- Mesures de sécurité spécifiques à appliquer (par exemple, détection de gaz, vannes d'arrêt automatiques, équipement de protection individuelle, etc.

Le tableau suivant indique le poids approximatif de la pompe nue pour chaque modèle. Pour manipuler une pompe nue, il convient d'utiliser des élingues de levage. Les élingues en sangle sont préférables aux élingues métalliques afin de minimiser les dommages causés à la peinture. Voir l'annexe D pour les dimensions générales.

Modèle	Poids approximatif à l'expédition	
	lb	kg
D51	40	18,1
F51	25	11,3
521	120	54,4
721	140	63,5
1021	170	77,1
1321	200	90,7
1521	205	92,9

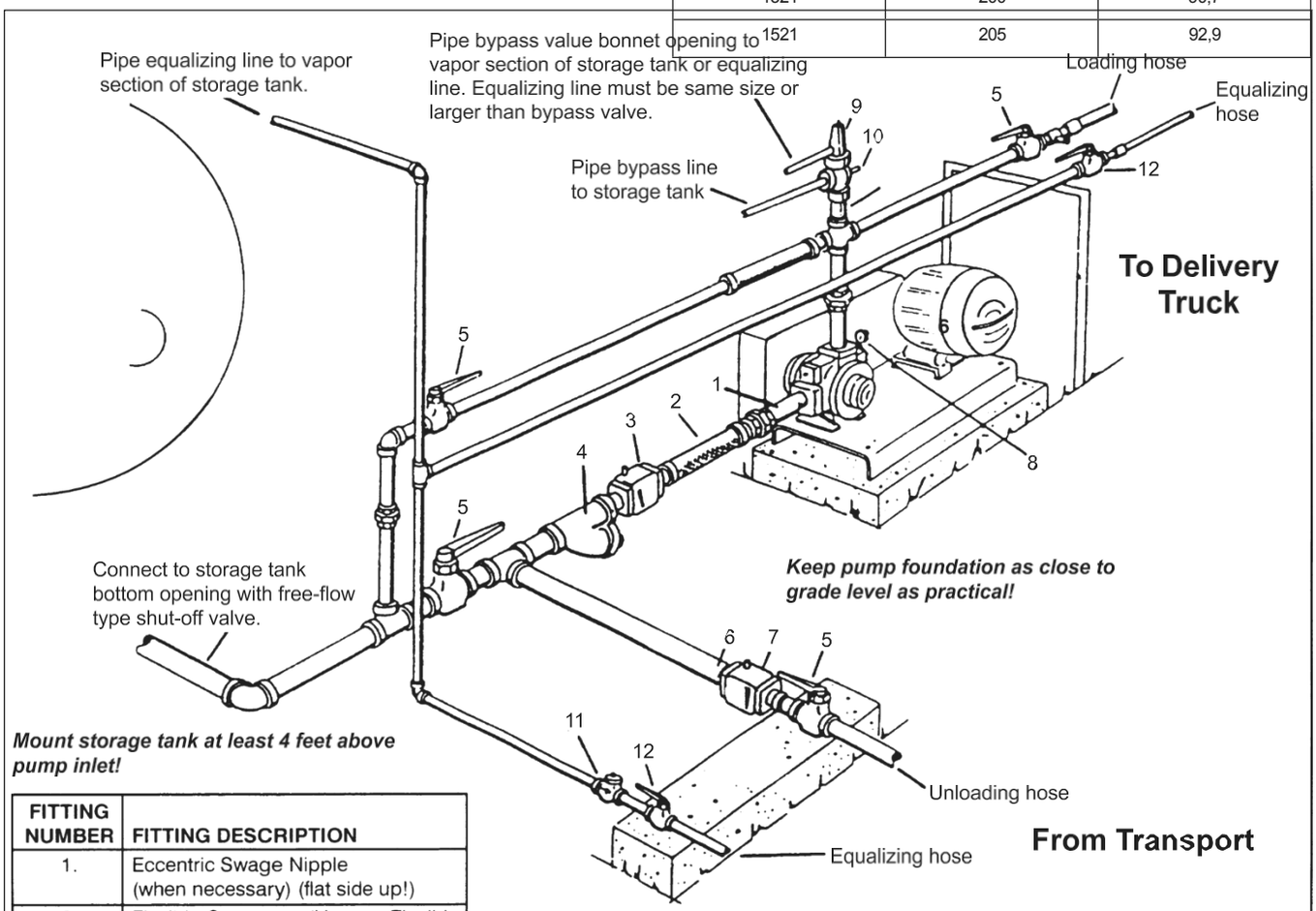

FITTING NUMBER	FITTING DESCRIPTION
1.	Eccentric Swage Nipple (when necessary) (flat side up!)
2.	Flexible Connector (Hose or Flexible Type Union)
3.	CORKEN Flo-Chek Valve or Flow Indicator
4.	Strainer (40 or 20 Mesch Screen)
5.	Shut-off Valve (Ball or Gate Valve Type)
6.	Swage Nipple
7.	CORKEN Flo-Chek Valve
8.	Pressure Gauge, 0-400 PSI (0-28.1 kg/cm^2) Range
9.	CORKEN B177 Automatic Bypass Valve
10.	Hydrostatic Relief Valve
11.	Swing Check Valve
12.	Globe Valve

This Typical Plant Arrangement will perform the following operations:

1. Unload Transport into Storage Tank.
2. Unload Transport into Delivery Truck.
3. Load Delivery Truck from Storage Tank.
4. With addition of Bottle Filling Manifold will fill bottles from Storage Tank.

NOTE: This is a generalized bulk plant pump installation capable of a multitude of load/unload operations. Be sure and check all federal, state, local laws and codes to ensure that all piping components are in accordance.

Figure 1.2 : Schéma de tuyauterie type

IP100C.indd 5 18/02/20 11 h 09

1.1 La tuyauterie d'entrée doit inclure les éléments suivants

1. La vanne de débit excessif (EFV) du réservoir doit avoir un débit de 1,5 à 2 fois la capacité de la pompe. N'utilisez pas d'EFV sans connaître sa capacité de débit.

2. La vanne d'arrêt du réservoir doit être de type à écoulement libre et non une vanne à soupape standard.

3. Un filtre de type « Y », avec un tamis de 20 à 40 mailles, doit être installé sur la conduite d'entrée de la pompe. (La taille des mailles indique le nombre d'ouvertures par pouce linéaire).

4. Utilisez un raccord flexible dans les tuyaux d'entrée et de sortie de la pompe pour compenser les contraintes exercées sur les tuyaux.

5. Utilisez un raccord excentrique à la buse d'entrée de la pompe pour modifier la taille de la conduite (côté plat vers le haut).

6. Mettez la conduite d'arrivée à niveau ou inclinez-la vers le bas en direction de la pompe.

7. La taille de la tuyauterie d'admission ne doit jamais être inférieure à celle de l'admission de la pompe (voir le schéma de tuyauterie à la figure 2 pour plus de détails).

1.2 La tuyauterie de sortie doit inclure les éléments suivants d'

1. Un manomètre doit être installé à la sortie de la pompe ou à proximité. Un manomètre est nécessaire pour déterminer l'efficacité de votre système de pompage.

2. Une soupape de décharge hydrostatique est requise par la plupart des lois nationales et pour votre propre sécurité.

3. Si la tuyauterie de sortie dépasse 15,2 m (50 pieds) de longueur, un clapet anti-retour doit être installé près de la sortie de la pompe et après la vanne de dérivation. Un clapet anti-retour n'est pas nécessaire dans les applications qui ne nécessitent pas de vanne de dérivation.

4. La taille de la tuyauterie de sortie ne doit jamais être inférieure à celle de la sortie de la pompe (voir le schéma de tuyauterie à la figure 2 pour plus de détails).

1.3 Le système de dérivation doit inclure l' s suivantes

1. Un système de dérivation de la pompe doit être installé. Si le refoulement de la pompe est coupé avant l'arrêt du moteur, des pressions dangereusement élevées peuvent se développer, à moins qu'une soupape de dérivation ne soit installée pour permettre à la pompe de refouler vers le réservoir d'alimentation, à une pression prédéterminée.

2. La pompe peut être équipée d'une soupape de décharge interne, mais celle-ci est conçue comme un dispositif de sécurité et non comme un dérivation opérationnelle.

Modèle de pompe	Pression différentielle maximale
521, 721, 1021	125 psi (8,8 kg/cm^2)
1321, 1521	100 psi (7,0 kg/cm^2)

3. Installez toujours une soupape de décharge externe (telle que la Corken B177) dans la conduite de refoulement de la pompe. La soupape de décharge peut se déverser dans le réservoir à n'importe quelle ouverture pratique, qu'il s'agisse de liquide ou de vapeur ; cependant, elle ne doit pas être raccordée au système de tuyauterie d'entrée de la pompe.

1.4 Un système d'égalisation des vapeurs doit être inclus

Pour obtenir les performances maximales de votre pompe Coro-Vane®, un système d'égalisation des vapeurs doit être installé. Ce système est simplement un tuyau reliant les sections vapeur du réservoir en cours de déchargement et du réservoir en cours de remplissage. Cette conduite d'égalisation permet aux vapeurs de circuler librement entre les deux réservoirs (dans les deux sens) et garantit que les deux réservoirs restent à la même pression.

Lorsque du liquide est prélevé d'un réservoir, il doit être remplacé par une quantité équivalente de vapeur, sinon la pression dans le réservoir diminuera. En l'absence d'une conduite d'équilibrage, cette vapeur se forme par « ébullition » du liquide et réduction de la pression dans le réservoir. Parallèlement, le réservoir en cours de remplissage subit une augmentation de pression, car la montée du niveau du fluide comprime l'espace de vapeur au-dessus de celui-ci. Une conduite d'équilibrage de vapeur éliminera ces deux problèmes et réduira le temps de pompage, la pression différentielle, le bruit et l'usure de l'ensemble du système. Des débits de transfert lents minimiseront ces effets et réduiront la nécessité d'une conduite d'équilibrage de vapeur. Cependant, les débits de transfert élevés actuels nécessitent l'installation d'une conduite d'équilibrage de vapeur.

Une autre façon d'envisager ce principe consiste à se rappeler qu'il faut deux trous dans un bidon d'huile pour que l'huile puisse s'écouler facilement du bidon : un pour que l'huile puisse sortir et l'autre pour que l'air puisse entrer (voir le schéma de tuyauterie à la figure 1.2 pour plus de détails).

1.5 s relatives au conducteur Installation

Le câblage de votre moteur électrique est extrêmement important et doit être effectué par un électricien compétent. Le tableau suivant indique les normes minimales pour le calibre des fils.

Un câblage incorrect du moteur entraînera des problèmes coûteux liés à une tension trop faible. Si vous pensez que la tension est trop faible, appelez votre fournisseur d'électricité. Il est également important de connecter votre moteur à la tension dont vous disposez. Les moteurs fournis avec les pompes fixes sont généralement à double tension, vous devez donc vous assurer de la tension fournie par votre fournisseur d'électricité. Votre moteur sera complètement endommagé s'il est connecté à une tension incorrecte.

Moteur				Section de câble recommandée, AWG[1]		
Hp	Phase du moteur	Volts	Ampères approximatifs à pleine charge	Longueur de câble (pieds)		
				0 à 100	à 200	à 300
3	1	115	34,0	6	4	2
		220	17,0	12	8	8
	3	230	9,6	12	12	12
		460	4,8	12	12	12
5	1	115	56,0	4	1	1/0
		230	28,0	10	6	4
	3	230	15,2	12	12	10
		460	7,6	12	12	12
7-1/2	1	230	40,0	8	6	4
	3	230	22,0	10	10	8
		450	11,0	12	12	12
10	3	230	28,0	8	8	8
		460	14,0	12	12	12
15	3	230	42,0	6	6	6
		460	21,0	10	10	10
20	3	230	54,0	4	4	4
		460	27,0	8	8	8
25	3	230	68,0	2	2	2
		460	34,0	6	6	6
30	3	230	80,0	1	1	1
		460	40,0	6	6	6
40	3	230	100,0	2/0	2/0	2/0
		460	52,0	4	4	4
50	3	230	130,0	3/0	3/0	3/0
		460	65,0	2	2	2

[1] *Sur la base d'une perte de tension de 3 % pour un fil de cuivre de type TW. Les calculs pour les moteurs monophasés sont basés sur une distance deux fois plus grande.*

Un climat humide peut causer des problèmes, en particulier dans les applications utilisant des moteurs antidéflagrants. La respiration normale du moteur et l'alternance entre la chaleur lors du fonctionnement et le refroidissement à l'arrêt entraînent souvent l'entrée d'air humide dans le boîtier du moteur. Cet air humide se condense et peut finir par ajouter suffisamment d'eau libre à l'intérieur du moteur pour provoquer sa défaillance. Pour éviter cela, prenez l'habitude de faire fonctionner le moteur et la pompe au moins une fois par semaine, par temps clair et sec, pendant environ une heure (en pompant à travers le système de dérivation). Pendant cette période, le moteur chauffera et vaporisera l'humidité condensée, la chassant ainsi du moteur. Aucun fabricant de moteurs ne garantit qu'un moteur antidéflagrant ou totalement fermé ne sera pas endommagé par l'humidité.

Les moteurs à combustion interne nécessitent une attention particulière. Les instructions du fabricant doivent être respectées. Lorsque la pompe fixe est équipée d'un moteur d'origine, la vitesse du moteur ne doit normalement pas dépasser 1 800 tr/min. Une vitesse excessive du moteur entraînera une surcharge du moteur et provoquera une défaillance prématurée. Le moteur perd 3 % de sa puissance tous les 305 m (1 000 pieds) au-dessus du niveau de la mer. Si votre installation se trouve à une altitude supérieure à la normale, consultez le fabricant.

Chapitre 2 — Installation d'une pompe d' s pour camions

L'installation mécanique d'une pompe Coro-Vane est s i m p l e , mais il convient de prêter une attention particulière à la conception de la tuyauterie et du système d'entraînement afin de garantir le bon fonctionnement et la durée de vie de la pompe.

2.1 Rotation de l' de la pompe

Le sens de rotation de la pompe est indiqué par une flèche moulée sur le côté du boîtier. Les modèles de pompes pour camions sont équipés d'arbres des deux côtés afin de permettre l'utilisation de la pompe sans modification, quel que soit le sens de rotation de la prise de force.

S'il est nécessaire de faire fonctionner la pompe en sens inverse, il faut s'attendre à une réduction de la capacité et à une augmentation du bruit. (Il sera utile de ralentir la pompe). Une soupape de décharge séparée sera nécessaire pour protéger la pompe contre les pressions excessives si elle pompe contre une vanne fermée.

2.2 de la pompe Tuyauterie

La conception du système de tuyauterie doit être soigneusement examinée afin de garantir le bon fonctionnement de la pompe. La hauteur d'aspiration, les pertes par frottement dues à la tuyauterie et aux raccords, ainsi que les propriétés du fluide doivent être évaluées avant d'installer une pompe.

Toutes les tuyauteries doivent être solidement soutenues à intervalles réguliers. Les supports lâches ou en forme de sangles peuvent permettre le mouvement des tuyaux et ne sont pas acceptables. Aucune contrainte provenant de la tuyauterie ne doit être transmise au corps de la pompe.

Les tuyaux soumis à de fortes variations de température et les tuyaux installés à l'extérieur doivent être équipés de dispositifs permettant leur contraction et leur dilatation. Il est souhaitable d'installer une section de tuyau flexible près de la pompe.

Utilisez des raccords à faible restriction dans la mesure du possible, en particulier sur la conduite d'aspiration. Des tuyaux, des filtres et des vannes surdimensionnés, ainsi que des coudes à long rayon et des vannes à bille contribueront à réduire les pertes par frottement.

2.3 Directives d' s des tuyaux d'aspiration

A. Veillez à ce que la conduite d'aspiration soit aussi courte et simple que possible.

B. Utilisez le moins possible de coudes et autres raccords.

C. Le diamètre du tuyau doit être identique à celui de l'entrée de la pompe ; un diamètre supérieur est préférable.

D. Utilisez toujours une crépine dans la conduite d'aspiration. La surface ouverte nette de la crépine doit être au moins quatre fois supérieure à la taille de l'aspiration de la pompe (huit fois pour les fluides dont la viscosité est supérieure à 1000 SSU). Un tamis de 20 à 40 mailles est généralement suffisant. Une crépine peut parfois être omise si la pompe est située au-dessus du réservoir d'aspiration.

IP100C.indd 7 18/02/20 11 h 09

E. N'utilisez aucun raccord à moins de 10 diamètres de tuyau de l'entrée de la pompe.

F. Les fuites d'air doivent être éliminées de la conduite d'aspiration. Il est conseillé de procéder à un test de pression de l'entrée.

2.4 Directives d' s de la tuyauterie de sortie

A. La taille du tuyau doit être au moins égale à celle de l'ouverture de refoulement de la pompe.

B. Une soupape de décharge hydrostatique est requise par la plupart des lois nationales et pour votre propre sécurité.

C. Toutes les pompes, avec ou sans soupape de décharge interne, doivent être équipées d'une soupape de dérivation externe.

D. Les pompes traitant des gaz liquéfiés doivent être équipées d'un système de dérivation externe vers le réservoir. (Les gaz liquéfiés sont stockés dans des récipients scellés à leur pression de vapeur. Les gaz liquéfiés courants sont le propane, l'ammoniac anhydre, les réfrigérants, le dioxyde de soufre, le dioxyde de carbone, etc.

E. Les pompes traitant des liquides volatils à une hauteur d'aspiration élevée doivent être équipées d'un système de dérivation externe vers le réservoir.

2.5 Systèmes de dérivation de retour au réservoir

(Pompes à gaz liquéfié ou pompes à liquides volatils uniquement)

1. Un système de dérivation vers le réservoir doit être installé si la pompe doit traiter des gaz liquéfiés ou des liquides hautement volatils. Si le refoulement de la pompe est coupé avant l'arrêt du moteur, des pressions dangereusement élevées peuvent se développer, à moins qu'une soupape de dérivation ne soit installée pour permettre à la pompe de refouler vers le réservoir d'alimentation à une pression prédéterminée.

2. La pompe peut être équipée d'une soupape de décharge interne, mais celle-ci est conçue comme un dispositif de décharge et non comme une soupape opérationnelle.

3. Installez toujours une soupape de décharge de dérivation externe (telle que la soupape de dérivation CORKEN ZV200, B166, T166, B177) dans la conduite de refoulement de la pompe. La soupape de dérivation peut se décharger dans le réservoir à n'importe quelle « ouverture » pratique, qu'il s'agisse de liquide ou de « vapeur », mais elle ne doit pas être raccordée au système de tuyauterie d'entrée de la pompe.

Modèle de pompe	Pression différentielle maximale
522, 722, 1022	125 psi (8,8 kg/cm^2)
1322, 1522	100 psi (7,0 kg/cm^2)

4. Le réglage de la soupape de décharge externe doit être inférieur à celui de la soupape de décharge interne (si le système en est équipé).

2.6 Système d' -Égalisation de Vapeur

(pompes à gaz liquéfié uniquement)

Pour obtenir des performances maximales de votre pompe Coro-Vane lorsqu'elle est utilisée avec des gaz liquéfiés, un système d'égalisation de vapeur doit être installé. Ce système est simplement un tuyau reliant les sections de vapeur du réservoir en cours de déchargement et du réservoir en cours de remplissage. Cette conduite d'égalisation permet à la vapeur de circuler librement entre les deux réservoirs (dans les deux sens) et garantit que les deux réservoirs restent à la même pression.

Lorsque du liquide est prélevé d'un réservoir, il doit être remplacé par une quantité équivalente de vapeur, sinon la pression dans le réservoir diminuera. En l'absence d'une conduite d'équilibrage, cette vapeur se forme par « ébullition » du liquide et réduction de la pression dans le réservoir. Parallèlement, le réservoir en cours de remplissage subit une augmentation de pression, car la montée du niveau de liquide comprime l'espace de vapeur au-dessus de celui-ci. Une conduite d'égalisation de vapeur éliminera ces deux problèmes et réduira le temps de pompage, la pression différentielle, le bruit et l'usure de l'ensemble du système. Des vitesses de transfert lentes minimiseront ces effets et réduiront la nécessité d'une conduite d'égalisation de vapeur. Cependant, les vitesses de transfert élevées actuelles nécessitent l'installation d'une conduite d'égalisation de vapeur.

Une autre façon d'envisager ce principe est de se rappeler qu'il faut deux trous dans un bidon d'huile pour que l'huile puisse être versée facilement : un pour que l'huile sorte et l'autre pour que l'air entre.

2.7 Systèmes d' s d'entraînement à prise de force

Le bon fonctionnement et la longue durée de vie d'une pompe dépendent directement d'un bon système d'entraînement. De nombreuses pompes de camion utilisent un groupe motopropulseur composé d'arbres et de joints universels reliant l'arbre de prise de force du moteur du camion à la pompe.

Il existe plusieurs principes de base à respecter lors de la conception d'un entraînement par prise de force. Ces principes ne doivent pas être enfreints. Leur respect permettra d'obtenir une transmission fonctionnelle qui se traduira par une longue durée de vie de la pompe et une usure réduite de l'entraînement.

Tout d'abord, l'arbre moteur et l'arbre entraîné doivent être parallèles l'un à l'autre avec une tolérance de plus ou moins un degré. Un mauvais alignement provoquera des à-coups et des mouvements de va-et-vient de l'arbre de la pompe, ce qui entraînera une pulsation irrégulière du débit de liquide, générant ainsi du bruit, des vibrations et une usure anormale.

Deuxièmement, l'angle de l'arbre « flottant » doit rester dans les limites prévues pour l'équipement utilisé (généralement 15° maximum à des vitesses de pompe allant jusqu'à 800 tr/min). Pour éviter que la dilatation ou la contraction de l'arbre ne déforme le système d'entraînement, un joint coulissant cannelé

doit être placé entre les deux joints universels. L'arbre d'entraînement doit être de type « cannelé » ou coulissant afin de permettre à l'arbre de s'adapter au mouvement de la prise de force et à la torsion du châssis du camion. Un arbre d'entraînement fixe transmet les forces directement à la pompe et à la prise de force, ce qui réduit considérablement la durée de vie des deux.

Troisièmement, les fourches des joints universels de l'arbre d'entraînement doivent être en position parallèle. Les figures 2.7.1 et 2.7.2 illustrent la disposition correcte.

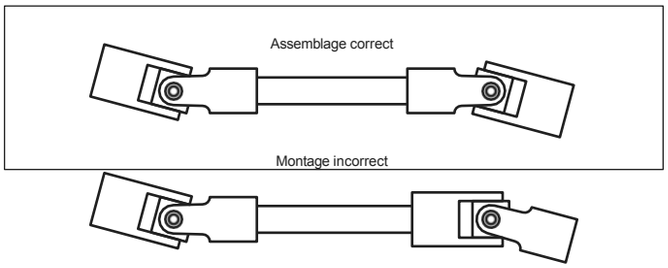

Figure 2.7.1 : Alignement des joints universels.

Une installation incorrecte des joints universels entraînera rapidement leur détérioration ainsi que celle des roulements de la pompe et de la prise de force. Correctement monté, le deuxième joint universel assure un mouvement uniforme de l'arbre d'entraînement en compensant l'erreur de rotation introduite par le premier joint universel. Il convient de toujours utiliser un nombre pair de joints universels (2, 4, 6, etc.). Un nombre impair de joints universels entraînera une rotation déséquilibrée de l'arbre de la pompe. Ce problème s'aggrave avec l'augmentation de l'angularité.

D'autres points à prendre en compte sont le dimensionnement correct des composants de l'arbre en fonction de la puissance maximale prévue, le bon alignement des roulements de suspension et l'alignement correct de l'accouplement de la pompe. Les systèmes de prise de force incorrects sont responsables d'un pourcentage élevé de pannes des pompes de camion. N'oubliez jamais de débrayer avant d'enclencher la prise de force. Enclencher la prise de force sans débrayer provoque un choc énorme sur la prise de force, l'arbre d'entraînement, la pompe et le compteur, et endommagera rapidement l'un ou l'ensemble de ces éléments.

Pour une installation correcte des entraînements de pompe, suivez les règles ci-dessous :

1. L'arbre d'entraînement et l'arbre de la pompe doivent être parallèles, avec une tolérance de plus ou moins un degré.
2. L'angle de fonctionnement de l'arbre « flottant » doit être de quinze degrés maximum.
3. Les cardans universels doivent être alignés et parallèles.
4. Des joints coulissants cannelés doivent être utilisés si nécessaire.
5. Utilisez un nombre pair de joints universels.
6. Utilisez toujours le nombre minimal d'arbres.

Le choix de la prise de force et la conception du système d'entraînement sont extrêmement importants. La prise de force doit avoir une vitesse de sortie moyenne de 500 à 800 tr/min lorsque le moteur du camion fonctionne à la vitesse recommandée.

Le concepteur du système d'entraînement doit choisir un arbre de prise de force capable de répondre aux exigences de couple du système de pompage.

2.8 Systèmes d'entraînement hydraulique

Les pompes de camion sont également entraînées par des systèmes hydrauliques, composés d'un adaptateur, d'un moteur, d'une pompe, d'un refroidisseur et de tuyaux de raccordement.

L'arbre de la pompe du camion doit être correctement aligné avec l'arbre du moteur hydraulique afin d'éviter une contrainte excessive sur les roulements principaux et les roulements de butée de la pompe du camion. Voir l'annexe D pour les dimensions générales.

Le dimensionnement du moteur hydraulique, de la pompe hydraulique et du refroidisseur d'huile hydraulique doit être effectué en fonction des exigences opérationnelles de la pompe de camion, c'est-à-dire le débit, la pression différentielle, la vitesse de la pompe, le couple et la puissance requis. Ces données figurent dans les tableaux de performances de l'annexe C. Vous trouverez des informations sur le moteur hydraulique Char-Lynn dans l'annexe H.

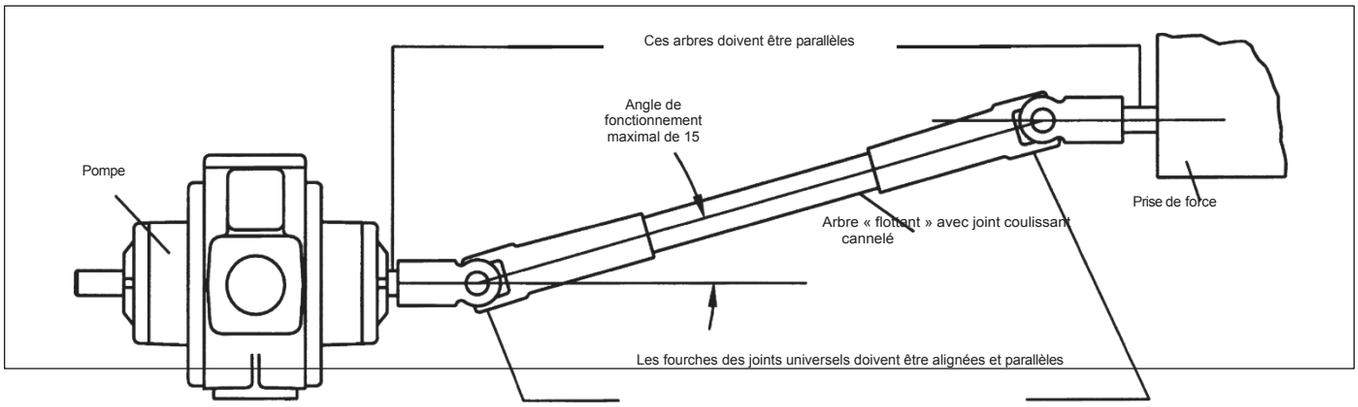

Figure 2.7.2 : Schéma de tuyauterie type

Chapitre 3 — Fonctionnement de l'

Les courbes et graphiques de performance sont fournis à l'annexe C.

Les étapes suivantes doivent être suivies pour la première utilisation de la pompe :

1. Assurez-vous que le tamis est propre.
2. Faites tourner la pompe à la main.
3. Vérifiez l'alignement de la courroie trapézoïdale ou de l'accouplement à entraînement direct. Un mauvais alignement entraînera une usure accélérée du système d'entraînement, des roulements du moteur et de la pompe.
4. Vérifiez que le câblage du moteur est correct.
5. Vérifiez l'ensemble du système afin de vous assurer que le fonctionnement de chaque vanne et de chaque équipement est bien compris. Toute personne utilisant ce système doit avoir reçu une formation adéquate sur les procédures d'utilisation normales et les procédures d'urgence en cas de dysfonctionnement.
6. Fermez toutes les vannes des tuyaux.
7. Ouvrez lentement la vanne d'arrêt située au fond du réservoir de stockage (conduite d'aspiration vers la pompe). Vérifiez immédiatement l'absence de fuites dans le système.
8. Ouvrez toutes les vannes d'arrêt situées entre la vanne de dérivation et le réservoir de stockage.
9. Enregistrez toutes les lectures du manomètre, en particulier celles du manomètre situé à la sortie de la pompe. Démarrez la pompe et faites circuler le liquide à travers le système de dérivation vers le réservoir de stockage.
10. Vérifiez que le sens de rotation de la pompe est correct. Une flèche est moulée sur le côté du corps de la pompe.
11. Un ampèremètre peut être utilisé en réglant la vanne de dérivation jusqu'à ce que l'ampèremètre indique l'ampérage nominal à pleine charge indiqué sur la plaque signalétique du moteur ou la différence nominale maximale, selon la première éventualité. Laissez la pompe faire circuler le liquide pendant une demi-heure ou plus. Si le dispositif de protection contre les surcharges du moteur arrête le moteur pendant cette période, le réglage de la vanne de dérivation est trop élevé et doit être réajusté jusqu'à ce que le moteur fonctionne pendant une demi-heure. Une fois le réglage satisfaisant obtenu, « scellez » la tige de réglage de la vanne afin d'empêcher toute modification du réglage (voir IH102 et IH106 pour plus de détails sur l'utilisation des vannes de dérivation Corken).
12. Si votre pompe est équipée d'une soupape de décharge interne, celle-ci doit être réglée à une valeur supérieure au réglage de la dérivation externe. La soupape de décharge interne peut être réglée pendant que la pompe est sous pression. Pour les versions CD, retirez le bouchon de rinçage. Pour réduire le réglage de la soupape de décharge interne, tournez la vis de réglage dans le sens horaire. Pour les versions CP, retirez le capuchon de la vis de réglage. Pour réduire le réglage de la soupape de décharge interne, tournez la vis de réglage dans le sens antihoraire.
13. Après la mise en service initiale, vérifiez à nouveau le tamis.

Chapitre 4 — Maintenance de l'

TOUTES LES RÉPARATIONS DE LA POMPE DOIVENT ÊTRE EFFECTUÉES PAR DU PERSONNEL QUALIFIÉ DE MANIÈRE SÉCURITAIRE, À L'AIDE D'OUTILS ET/OU D'ÉQUIPEMENTS SANS DANGER, ET CONFORMÉMENT AUX CODES DE SÉCURITÉ APPLICABLES ÉTABLIS PAR LES AUTORITÉS LOCALES COMPÉTENTES. ASSUREZ-VOUS QUE LA PRESSION DU SYSTÈME A ÉTÉ ÉVACUÉE AVANT TENTER TOUTE RÉPARATION DE LA POMPE.

Votre pompe Corken nécessite un entretien et des soins réguliers, comme tout équipement mécanique. Une pompe négligée ou mal réparée entraînera une défaillance prématurée et créera des conditions dangereuses.

Afin de garantir la longévité et la sécurité du produit, l'entretien doit être effectué par des techniciens dûment formés. Assurez-vous que tous les systèmes de sécurité sont en place et que la pression du système a été relâchée avant d'effectuer TOUTE opération d'entretien.

Assurez-vous que les tuyaux de transfert ne sont pas « pliés », ce qui pourrait entraîner une pression de refoulement excessive de la pompe. Assurez-vous toujours que vos tuyaux ne sont pas périmés.

Il existe deux points de lubrification permettant de graisser les roulements de la pompe : un graisseur par capuchon de roulement situé aux extrémités opposées de la pompe. Quatre raccords de purge de graisse et de ventilation des joints ont été prévus, deux à chaque extrémité de la pompe, afin d'éviter un graissage excessif des roulements. Un graissage excessif peut entraîner une défaillance des joints si les passages de graisse sont obstrués d'une manière ou d'une autre. Nettoyez chaque raccord avant de lubrifier les roulements. Cette pratique permet d'éviter la contamination des roulements par des corps étrangers et la surpressurisation accidentelle des joints mécaniques. Utilisez uniquement de la graisse pour roulements à billes (MIL-G-10924C) avec une température nominale de -50 °F.

Les pièces d'usure normales sont les joints mécaniques d'arbre, les roulements, les ailettes et les plaques latérales. Toutes ces pièces, ainsi que les joints toriques et les joints à graisse, sont proposés dans le « kit de réparation » Corken répertorié dans ce manuel, juste après les « Instructions de remplacement des joints ». Utilisez uniquement des pièces de rechange d'origine Corken pour réparer votre pompe Corken.

Lorsqu'il est nécessaire de réparer votre pompe ou de la retirer du système, vous devez vous assurer que tout le propane, l'ammoniac anhydre ou tout autre produit pompé a été purgé de la pompe et des tuyaux de raccordement. Une fois que tout le produit a été purgé de la pompe et des tuyaux de raccordement, assurez-vous qu'il ne reste aucune pression dans le système.

UNE ATTENTION PARTICULIÈRE DOIT ÊTRE APPORTÉE LORS DU PROCESSUS DE PURGE AFIN D'ÉVITER TOUT DANGER POUR LE PERSONNEL ET LES BIENS PRÉSENTS DANS LA ZONE.

Une purge trop rapide du système est une erreur courante qui peut laisser du liquide « réfrigéré » dans la pompe et la tuyauterie, même si le manomètre n'indique aucune pression. Lorsque le liquide « réfrigéré » commence à se réchauffer, davantage de gaz s'échappe, ce qui crée une situation dangereuse. Prenez votre temps pour purger votre système et prenez les dispositions nécessaires pour évacuer ou capter le gaz conformément à la réglementation locale.

SEULE UNE PERSONNE DÛMENT FORMÉE EST AUTORISÉE À PURGER UN SYSTÈME DE POMPAGE.

Calendrier d'entretien des pompes

	Quotidien	Mensuel	Tous les trois mois
Lubrifier les roulements			X[1]
Inspecter l'accouplement d'entraînement			X
Nettoyer le filtre d'entrée		X	
Vérifier l'absence de fuites	X		
Inspecter le tuyau et les raccords	X		

[1] *Les applications en service continu peuvent nécessiter une lubrification mensuelle.*

Figure 4

Pour obtenir la liste complète des procédures de stockage de votre pompe Coro-Vane®, reportez-vous à l'annexe G.

Chapitre 5 — Maintenance préventive de l'

Objectif

En suivant un programme d'entretien préventif efficace, il est possible d'éliminer les temps d'arrêt imprévus. Ce programme doit être utilisé par le responsable des opérations afin d'optimiser l'utilisation de la main-d'œuvre et des équipements, ainsi que pour prévenir les situations potentiellement dangereuses et/ou les retards de production dus à des pannes d'équipement.

Portée

Le tableau de maintenance préventive de la figure 4 répertorie les éléments à vérifier et à inspecter régulièrement, ainsi que le calendrier recommandé. Il s'agit de recommandations de maintenance de base. Chaque entreprise doit élaborer son propre programme complet de maintenance préventive, adapté à ses procédures et exigences opérationnelles spécifiques.

La maintenance doit être effectuée uniquement par une personne correctement formée et qualifiée, dans le respect de toutes les procédures de sécurité applicables.

Procédures

Toutes les procédures recommandées dans le présent document doivent être effectuées de manière sécuritaire (en utilisant des outils et/ou des équipements sans danger) et conformément aux codes de sécurité établis par les autorités compétentes. Il s'agit de directives générales qui ne couvrent pas tous les les aspects de sécurité qui doivent être pris en compte et respectés lors de l'exécution de ces procédures.

1. Inspection visuelle :

   Elle consiste à vérifier l'absence de fuites, la présence de zones corrodées, l'état des tuyaux, des canalisations et des raccords, ainsi que toute condition dangereuse susceptible de compromettre la sécurité du personnel et/ou de l'installation.

2. Nettoyage du tamis de la crépine d'admission :

   Un filtre à tamis bouché créera une restriction de débit trop importante et de la vapeur se formera, provoquant la cavitation de la pompe. Cela réduit la capacité de la pompe et accélère l'usure des pièces internes.

3. Inspecter l'accouplement d'entraînement et la transmission :

   Vérifiez l'alignement de l'accouplement et l'état du raccord pour détecter d'éventuelles coupures, sections cassées et usure.

4. Lubrifiez les roulements de la pompe :

   Utilisez uniquement de la graisse pour roulements à billes, appliquée à l'aide d'une pompe ou d'un pistolet de lubrification manuel. Nettoyez toujours soigneusement les orifices de graissage avant de les graisser.

5. Lubrifiez le roulement du moteur :

   Suivez les recommandations du fabricant du moteur électrique concernant le type de graisse à utiliser et la fréquence de lubrification.

6. Test de performance :

   a. Pendant le transfert du liquide avec la pompe, vérifiez la pression à l'entrée de la pompe. La chute de pression dans la tuyauterie d'entrée est généralement inférieure à 3 psi.

   b. Pendant le transfert du liquide avec la pompe, fermez la ou les vannes de refoulement afin que tout le débit soit renvoyé vers le réservoir de stockage via la vanne de dérivation.

      Fermez ensuite lentement la vanne en aval des vannes de dérivation. La pression de refoulement de la pompe doit augmenter jusqu'à atteindre la pression différentielle maximale de la pompe en l'absence de débit (voir l'annexe C, Courbes de performance).

   c. Si la pression différentielle maximale n'est pas atteinte, la pompe doit être réparée. Consultez l'annexe G, Guide de dépannage, pour obtenir de l'aide supplémentaire.

   d. Remplacez les ailettes ou les plaques latérales si elles sont usées.

7. Serrez tous les boulons de fixation.

8. Inspectez les points de contact du démarreur du moteur.

   Cette procédure doit être effectuée par un électricien agréé et qualifié, conformément aux directives du fabricant du moteur électrique.

IP100C.indd 11 18/02/20 11 h 09

Chapitre 6 — Instructions d' pour le remplacement des joints

Pour tous les modèles 521, 721, 1021, 1321 et 1521.

Aussi simple que A, B, C... mais veillez à bien aligner A, B et C, sinon votre nouveau joint fuira !

Attention : purgez toute la pression de la pompe et de la tuyauterie avant de commencer à installer votre joint.

Propreté

Même la plus petite quantité de saleté sur votre nouveau joint peut entraîner une défaillance prématurée. Veillez à ce que toutes les pièces, tous les outils et vos mains propres pendant l'installation du joint. Ne touchez jamais les faces lisses rodées du rotor en carbone ou du siège du joint. Avec le GPL, l'ammoniac anhydre et les liquides similaires, le fluide est 5 à 10 fois plus fluide que l'eau, les surfaces lisses/rodées du nouveau joint doivent donc être aussi propres que possible.

Fabrication

Cette pompe est un équipement de précision avec des jeux très réduits et doit être manipulée avec soin. Ne jamais la frapper lors de l'insertion ou du retrait de pièces.

Étape

Dépressurisez et ouvrez la pompe.

Retirez le capuchon et le logement du palier. Si le logement du palier est rouillé ou grippé, il peut être nécessaire de retirer toute la tête de la pompe. Le logement peut alors être retiré délicatement à l'aide d'un bloc de bois.

Retirez l'ancien joint torique de l'arbre et jetez-le. Ne réutilisez jamais un ancien joint torique, sauf en cas d'urgence. Si vous installez également un nouveau palier ou un nouveau joint d'étanchéité, faites-le maintenant.

Respectez les consignes de sécurité en vigueur !

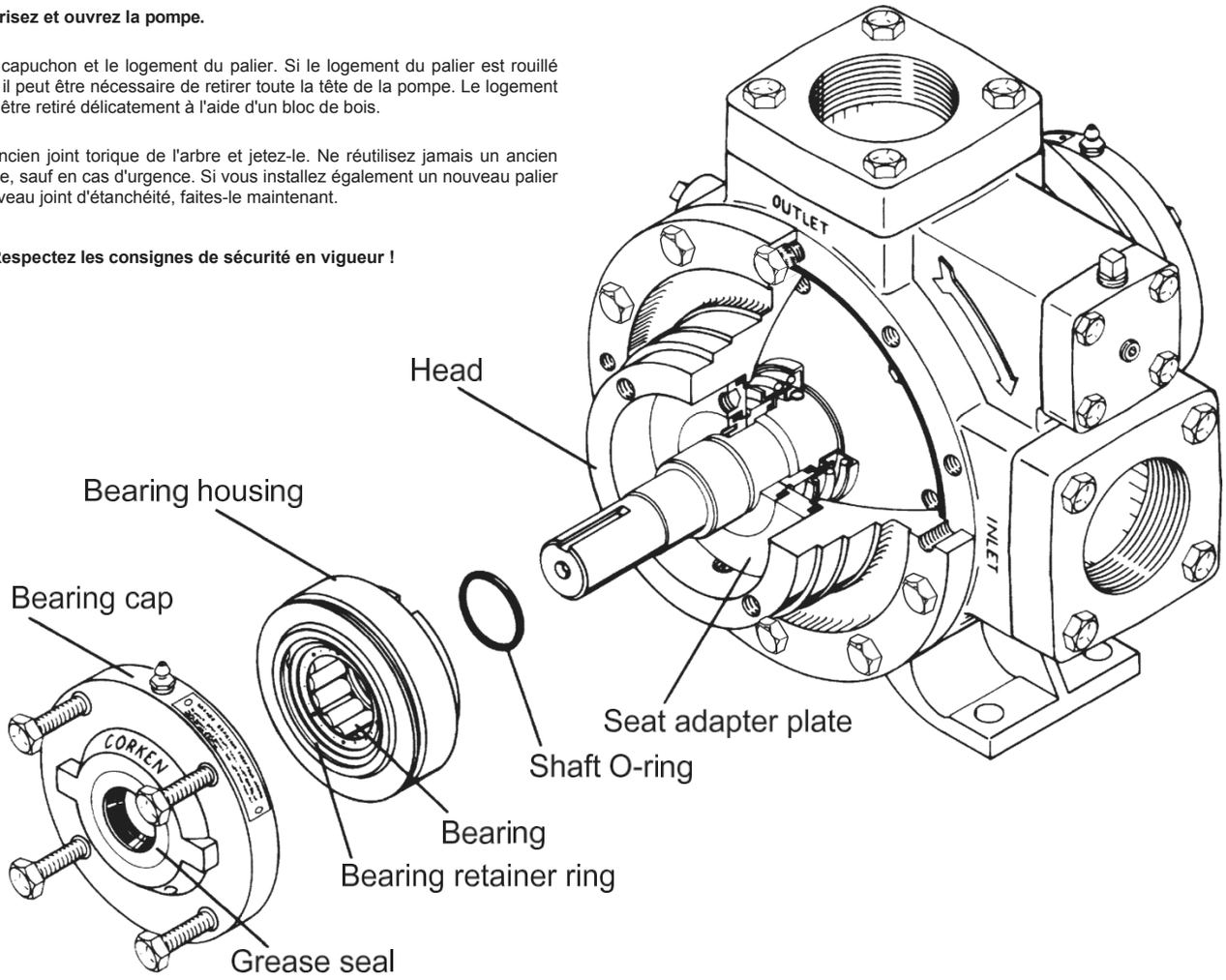

Étape 2

Retirez l'ancien joint.

La plaque d'adaptation du siège peut être retirée à l'aide d'un boulon de chapeau de roulement comme extracteur. Ne tenez pas compte de l'ancien joint torique de la plaque d'adaptation, du siège et du joint torique du siège. Retirez et jetez le reste de l'ancien joint. Nettoyez soigneusement toutes les surfaces en contact avec les joints toriques. Utilisez de l'émeri fin ou de la toile émeri. L'arbre sous le joint torique doit être lisse et brillant. Lubrifiez toutes les surfaces avec une huile propre et légère. Ne laissez pas la saleté se déposer sur les pièces.

Attention : les joints mécaniques sont des dispositifs de précision. Il convient de manipuler et d'installer le siège du joint avec précaution afin d'éviter tout éclat ou fissure.

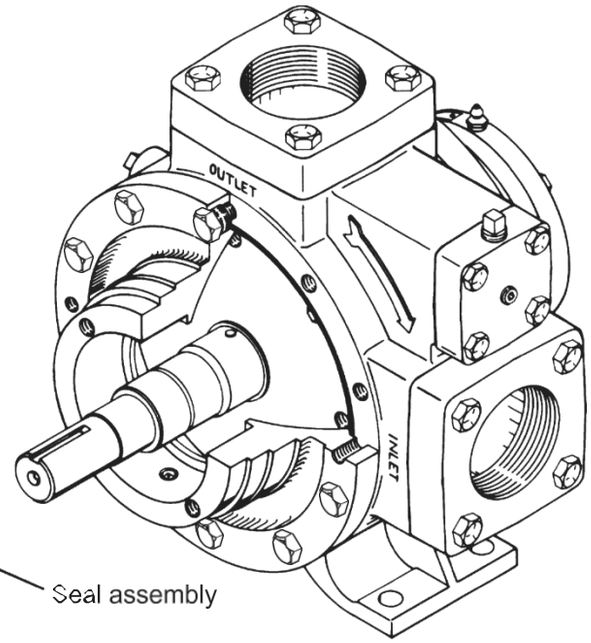

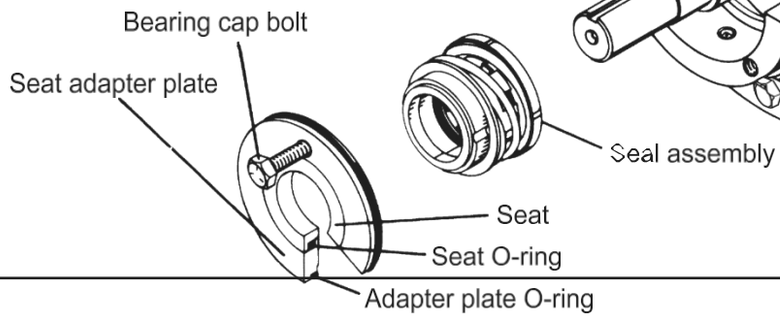

Étape 3

Alignement correct du nouveau joint.

Il s'agit de l'étape la plus critique de l'installation du joint. Avec les mains propres, déballez le nouveau joint sans toucher ses faces.

A. Repérez l'encoche à l'arrière de l'ensemble de retenue et positionnez-le sur la goupille d'entraînement de l'arbre, comme indiqué sur l'illustration. Si la goupille d'entraînement de l'arbre n'est pas alignée avec l'encoche, le joint sera mal positionné et présentera des fuites. L'installation de l'ensemble de retenue ne doit nécessiter aucune force.

Tenez le rotor en carbone sans toucher la face rodée ; lubrifiez le joint torique du rotor avec une huile légère et installez les deux sur l'arbre de la pompe. (Pour l'installation du joint PTFE Coro-, voir le paragraphe suivant.)

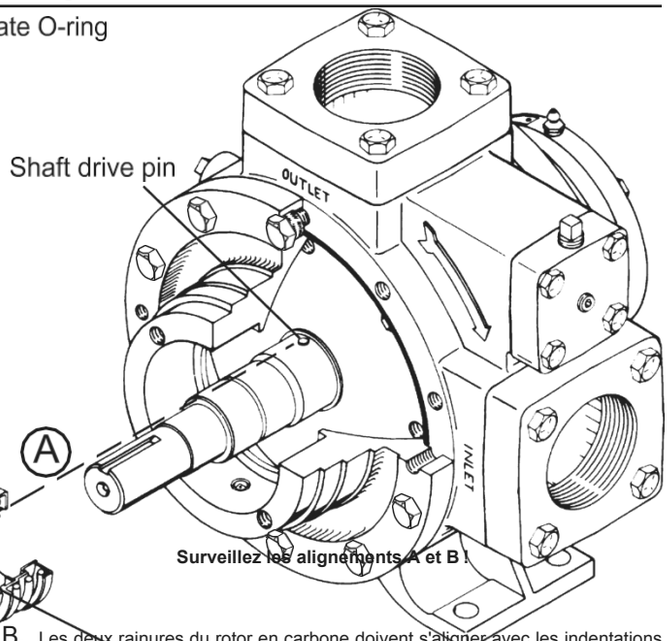

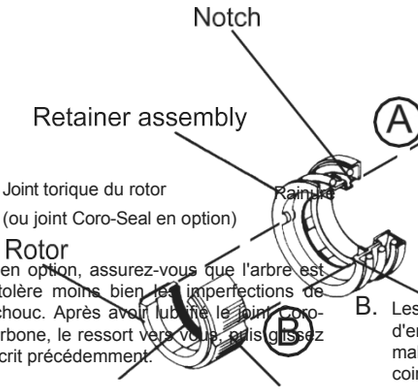

Si vous utilisez le joint PTFE Coro-Seal en option, assurez-vous que l'arbre est très propre et lisse, car le joint PTFE tolère moins bien les imperfections de surface que les joints toriques en caoutchouc. Après avoir lubrifié le joint Coro-Seal, installez-le à l'arrière du rotor en carbone, le ressort vers vous, puis glissez le rotor en carbone en position comme décrit précédemment.

B. Les deux rainures du rotor en carbone doivent s'aligner avec les indentations d'entraînement de l'ensemble de retenue. Si ce n'est pas le cas, le joint sera mal positionné et présentera des fuites. Ne laissez pas le rotor en carbone se coincer. Cela pourrait ébrécher la face rodée.

Étape 4

Fin de l'installation.

Après avoir appliqué un peu d'huile sur le nouveau joint torique de la plaque d'adaptation, insérez-le dans la tête de pompe. Sans toucher la face rodée, insérez le nouveau siège et le joint torique huilé dans la plaque d'adaptation. Installez la plaque d'adaptation dans la tête de pompe. Installez le joint torique de l'arbre sur l'arbre.

C. Faites glisser le logement de roulement sur l'arbre et installez le capuchon de roulement en utilisant une méthode croisée sur les boulons et assurez-vous que l'arbre de la pompe tourne librement.

Surveillez l'alignement C !

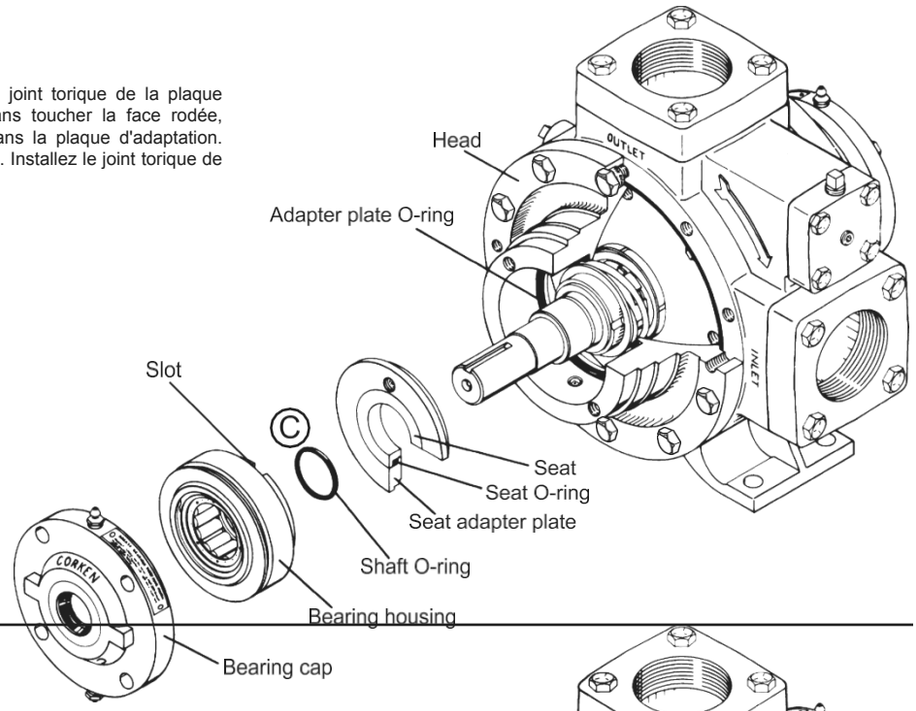

Étape 5

Lubrification adéquate.

Pour une lubrification adéquate, utilisez uniquement de la graisse pour roulements à billes MIL-G-10924C. Chaque pompe est équipée d'un graisseur et d'un raccord de décharge. Avant de graisser le roulement, le graisseur et le raccord de décharge doivent être nettoyés soigneusement. Si des saletés pénètrent dans le graisseur, cela entraînera une défaillance prématurée du roulement.

Un graissage excessif endommagera les roulements de la pompe. Pour éviter tout graissage excessif, utilisez un pistolet à graisse manuel. Injectez la graisse lentement et arrêtez dès que le raccord de décharge s'ouvre. Un excès de graisse peut s'écouler du raccord de décharge pendant plusieurs heures après la lubrification.

Ne graissez pas excessivement !

REMARQUE : lors de la lubrification des pompes de camion, graissez également les joints universels et la cannelure de l'arbre d'entraînement.

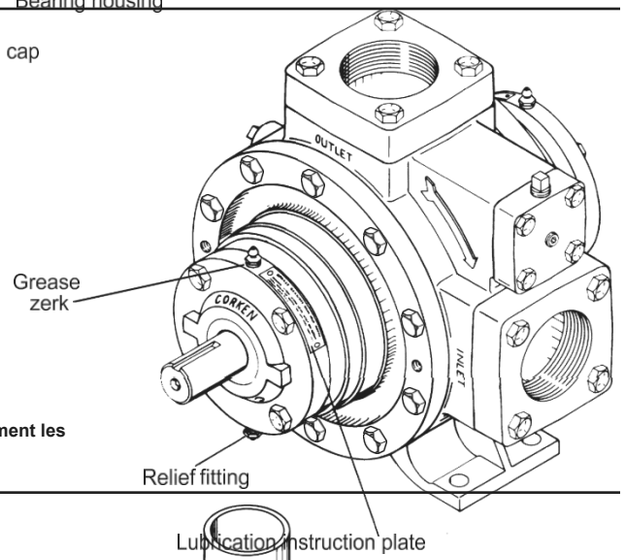

Étape 6

Remettez le système sous pression.

Pour obtenir de meilleurs résultats, pressurisez lentement la pompe avec de la vapeur avant d'y introduire du liquide. Lorsque du liquide pénètre dans une pompe non pressurisée, même lentement, il peut parfois refroidir suffisamment pour empêcher les joints toriques/élastomères de se sceller correctement et provoquer une fuite.

D'abord la vapeur, puis le liquide !

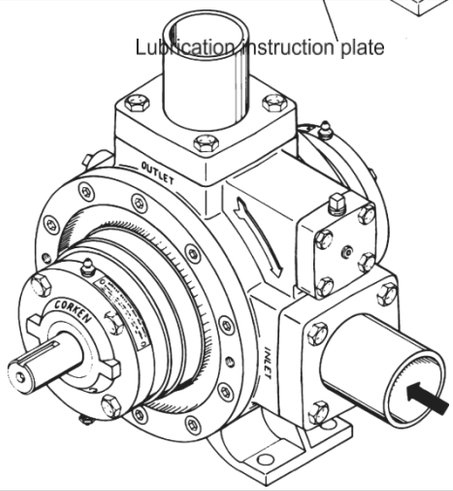

IP100C.indd 14 18/02/20 11 h 09

1.1 Kits de réparation et pièces de rechange pour pompes stationnaires Coro-Vane®

Pièces de rechange standard D51 et F51 (kit non disponible)

2296-1X_6[a]	Ensemble d'étanchéité
2451-2	Aube
2-154_[a]	Joint torique du boîtier
2491	Plaque latérale

D51 et F51 Pièces de rechange supplémentaires

2492-X	Rotor et arbre
2471	Roulement à rouleaux

Tous les modèles 0521 et 0522

Kits de réparation : comprennent les pales, les tiges de poussée, les joints, les roulements, les joints d'étanchéité et les joints toriques.

s sur les références	Options de finition
3101-X1A6	Buna-N
3101-X1B6	Néoprène®[b]
3101-X1D6	Viton®[b]
3101-X1E6	PTFE

Kits de remise à neuf : comprennent un kit de réparation ainsi que des plaques latérales et une came.

Référence	Option de garniture
3101-X2A6	Buna-N
3101-X2B6	Néoprène®[b]
3101-X2D6	Viton®[b]
3101-X2E6	PTFE

Tous les modèles 0721 et 0722

Kits de réparation : comprennent des lames, des tiges de poussée, des joints, des roulements, des joints d'étanchéité et des joints toriques.

des références	Option de finition
3126-X1A6	Buna-N
3126-X1B6	Néoprène®[b]
3126-X1D6	Viton®[b]
3126-X1E6	PTFE

Kits de remise à neuf : comprennent un kit de réparation ainsi que des plaques latérales et une came.

Référence	Option de garniture
3126-X2A6	Buna-N
3126-X2B6	Néoprène®[b]
3126-X2D6	Viton®[b]
3126-X2E6	PTFE

[a] *_ indique le code du matériau. Voir le tableau des codes des matériaux pour plus de détails.*
[b] *Marque déposée de la société DuPont.*

Code du matériau	
A	Buna-N
B	Néoprène®[b]
D	Viton ®[b]
E	PTFE

Tous les modèles 1021 et 1022

Kits de réparation : comprennent des lames, des tiges de poussée, des joints, des roulements, des joints d'étanchéité et des joints toriques.

des références	Option de finition
3103-X1A6	Buna-N
3103-X1B6	Néoprène®[b]
3103-X1D6	Viton®[b]
3103-X1E6	PTFE

Kits de reconstruction : comprennent un kit de réparation ainsi que des plaques latérales et une came.

Référence	Option de garniture
3103-X2A6	Buna-N
3103-X2B6	Néoprène®[b]
3103-X2D6	Viton®[b]
3103-X2E6	PTFE

Tous les modèles 1321 et 1322

Kits de réparation : comprennent des lames, des tiges de poussée, des joints, des roulements, des joints d'étanchéité et des joints toriques.

s sur les références	Options de finition
3106-X1A6	Buna-N
3106-X1B6	Néoprène®[b]
3106-X1D6	Viton®[b]
3106-X1E6	PTFE

Kits de remise à neuf : comprennent un kit de réparation ainsi que des plaques latérales et une came.

Référence	Option de garniture
3106-X2A6	Buna-N
3106-X2B6	Néoprène®[b]
3106-X2D6	Viton®[b]
3106-X2E6	PTFE

Tous les modèles 1521 et 1522

Kits de réparation : comprennent des lames, des tiges de poussée, des joints, des roulements, des joints d'étanchéité et des joints toriques.

Référence	Option de garniture
3105-X1A6	Buna-N
3105-X1B6	Néoprène®[b]
3105-X1D6	Viton®[b]
3105-X1E6	PTFE

Kits de remise à neuf : comprennent un kit de réparation ainsi que des plaques latérales et une came.

Référence	Option de garniture
3105-X2A6	Buna-N
3105-X2B6	Néoprène®[b]
3105-X2D6	Viton®[b]
3105-X2E6	PTFE

IP100C.indd 15 18/02/20 11 h 09

Annexe A — Code d'identification du numéro de modèle et options disponibles

Modèles D51 et F51

Description du produit

D51 Pompe nue avec support de montage et accouplement flexible pour coupler étroitement la pompe à tout moteur NEMA 56 ou 66 à face C. (Remarque : le moteur n'est pas inclus)

F51 Pompe montée sur châssis pour montage sur plaque de base (pompe nue uniquement)

Modèle de base n°	D51	F51
Entrée Sortie	1" NPT 3/4 po NPT	1" NPT 3/4 po NPT
Poids de la pompe nue en livres (kg)	40 (18,1)	25 (11,3)

Numéro de modèle
Base X X X X

Champs de spécifications

Pompe	Fonte ductile	Standard	A
Ailettes	Carbone	Standard	D
Matériau du joint torique	Buna-N	Standard	A
	Néoprène®[1]	Option sans frais	B
Matériau du siège d'étanchéité	Carbure de silicium	Standard	6

Options de montage

Référence	Référence du modèle	Taille maximale du châssis du moteur	Poids à l'expédition lb (kg) Montage uniquement	Option de montage
101-12	F51 uniquement	145T	25 (11,3)	Le montage pour la pompe montée sur châssis (F51) comprend une plaque de base en acier et un entraînement direct via un accouplement flexible.

[1] *Marque déposée de la société DuPont.*

IP100C.indd 16 18/02/20 11 h 09

Annexe A — Code d'identification du numéro de modèle et options disponibles

Série CP (basse pression)

Numéro de modèle Base
X X X X X X

Modèle de base n° [1]	CPBN0521	CPBN0721	CPBF0721	CPBN1021	CPBF1021	CPBN1321	CPBF1321	CPBN1521	CPBF1521	
Entrée [2]	2 po NPT	2½" NPT	3" ANSI 300 lb 2 po ANSI 300 lb	3 po NPT	3" ANSI 300 lb 2½" ANSI 300 lb	4 po NPT	4" ANSI 300 lb 3" ANSI 300 lb	4 po NPT	4" ANSI 300 lb 3" ANSI 300 lb	
Sortie [2]	2" NPT	2½" NPT		3 po NPT		3" NPT		4 po NPT		
Soupape de décharge interne	Oui	Oui	Non [3]	Oui	Non [3]	Oui	Non [3]	Oui	Non [3]	
Poids de la pompe nue (lb)	121	138	145		170	194	205		205	

Champs de spécifications

LameType	6 lames avec entraîneurs de lames	Standard									H
Matériau de la lame	GCB-50 avec tiges de poussée composites	Standard									G
Matériau du joint torique	Buna-N	Standard									A
	Néoprène[B4]	Option sans frais									B
	Viton[B4] PTFE	En option									D
	Buna-N avec Viton[B4]	Facultatif									E
	Joints toriques Buna-N avec PTFE	Facultatif									L
	Joints toriques Viton avec PTFE	Facultatif									M
		Facultatif									N
Matériau du siège d'étanchéité	Carbure de silicium	Standard									6

Options de bride

WF = Bride à souder enfichable Toutes les brides ANSI sont de 300 lb. • = Option disponible « Vide » = Non disponible

	Bride d'entrée										
Standard	2 po NPT	•									E
	2-1/2 po NPT		•								J
	3 po NPT				•						M
	3" ANSI			•		•					P
	4" NPT						•		•		Q
	4" ANSI							•			S
	2-1/2" NPT	•			•					•	J
	3" NPT	•	•								M
Sans frais	2" WF	•									FK
	2-1/2 po WF	•	•		•						N
	3 po WF	•	•		•						R
	4" WF						•		•		
Coût supplémentaire	2" NPT	•									L
	2-1/2 po NPT		•								M
	2" ANSI			•							J
	2-1/2 po ANSI					•					L
Bride de sortie	3 po NPT				•						M
	3" ANSI						•				P
Standard	4 po NPT							•		•	Q
	1-1/2 po NPT	•							•		C
	2" NPT		•		•						E
	2-1 /2 po NPT	•			•						J
	3" NPT		•								M
	4 po NPT								•		Q
	1-1/2 po WF	•					•				D
Sans frais	2 po WF	•	•		•						F
	2-1 /2" WF	•	•		•						K
	3" WF		•		•						N
	4" WF						•		•		R
							•		•		
Supplément											

[1] F = brides ANSI de 300 lb sans soupape de décharge interne. N = brides filetées NPT avec soupape de décharge interne.
[2] Voir les options de brides pour les tailles disponibles.
[3] Soupape de dérivation externe requise, telle que le modèle CORKEN B177.
[4] Marque déposée de la société DuPont.

Annexe A — Code d'identification du numéro de modèle et options disponibles

Série CD (haute pression)

Numéro de modèle
Base X X X X X X

Modèle de base n° [1]	CDBN0521	CDBN1021	CDBF1021	CDBN1321	CDBF1321	CDBN1521	CDBF1521	SF524[2]
Entrée [3]	2 po NPT	3 po NPT	3" ANSI 300 lb	4 po NPT	4" ANSI 300 lb	4 po NPT	4" ANSI 300 lb	2-1/2 po ANSI
Sortie [3]	2 po NPT	3" NPT	2-1/2 po ANSI 300 lb	3 po NPT	3" ANSI 300 lb	4 po NPT	3" ANSI 300 lb	2 po ANSI
Soupape de décharge interne	Oui	Oui	Non [4]	Oui	Non [4]	Oui	Non [4]	Non [4]
Poids de la pompe nue (lb)	121	170	170		205		205	140

Champs de spécifications

LameType	6 lames avec entraîneurs de lame	Standard	H
Matériau de la lame	GCB-50 avec tiges de poussée composites	Standard	G
	Buna-N	Standard	A
	Néoprène[85]	Option sans frais	B
	Viton[85]	En option	D
	PTFE	Facultative	E
Matériau du joint torique	Joints toriques Buna-N avec PTFE	Facultatif	L
	Joints toriques Viton avec PTFE	Facultatif	M
		Facultatif	N
Matériau du siège d'étanchéité	Carbure de silicium	Standard	6

Options de bride

WF = Bride à souder Toutes les brides ANSI sont de 300 lb. • = Option disponible « Vide » = Non disponible Bride

d'entrée	2 po NPT	•								E
	3" NPT		•							M
	3" ANSI			•						P
Standard	4" NPT				•		•			Q
	4" ANSI					•		•		S
	2-1/2" ANSI								•	L
	2-1/2 po NPT	•								J
	3 po NPT	•								M
	4 po NPT		•		•					Q
Sans frais	2" WF	•								F
	2-1/2" WF	•								K
	3 po WF		•							N
	4 po WF		•							R
Coût					•		•			
	2" NPT	•								E
supplémentaire	2" ANSI									H
	2-1/2" ANSI			•					•	L
Bride de sortie	3" NPT		•							M
	3" ANSI									P
	4 po NPT				•					Q
Standard	1-1/2" NPT	•				•		•		C
	2" NPT		•				•			E
	2-1/2 po NPT	•								J
	3 po NPT									M
	4 po NPT		•							Q
	1-1/2 po WF	•								D
	2 po WF	•					•			F
	2-1/2 po WF	•			•					K
	3 po WF		•							N
	4 po WF		•							R
Sans frais										
					•		•			
					•		•			
Supplément										

[1] F = brides ANSI 300 lb sans soupape de décharge interne. N = brides filetées NPT avec soupape de décharge interne.
[2] Cette pompe est équipée d'un boîtier en acier moulé.
[3] Voir les options de brides pour les tailles disponibles.
[4] Une soupape de dérivation externe est nécessaire, telle que le modèle CORKEN B177.
[5] Marque déposée de la société DuPont.

Annexe A — Code d'identification du numéro de modèle et options disponi

Hydraulique/engrenage interne série CP (basse pression)

	Modèle de base n° [1]	CPHN0521	CPHN0721	CPHF0721	CPHN1021	CPHF1321	CPHN1321	CPHF1321	CPHN1521	CPHF1521	Numéro de modèle Base X X X X X X
	Entrée [2]	2 po NPT	2½" NPT	3" ANSI 300 lb	3 po NPT	3" ANSI 300 lb 2½" ANSI	4 po NPT	4" ANSI 300 lb	4 po NPT	4" ANSI 300 lb	
	Sortie [2]	2" NPT	2½" NPT	2 po ANSI 300 lb	3 po NPT	300 lb	3 po NPT	3" ANSI 300 lb	4 po NPT	3" ANSI 300 lb	
	Soupape de décharge interne	Oui	Oui	Non [3]	Oui	Non [3]	Oui	Non [3]	Oui	Non [3]	
	Poids de la pompe nue (lb)	121	138	145		170		205		205	

Champs de spécifications

LameType	6 lames avec pilotes de lame	Standard	H
Matériau des lames	GCB-50 avec tiges de poussée composites	Standard	G
	Buna-N	Standard	A
	Néoprène[84]	Option sans frais	B
	Viton[84] PTFE	En option	D
	Buna-N avec Viton[84]	Facultative	E
	Joints toriques Buna-N avec PTFE Joints	Facultatif	L
Matériau du joint torique	toriques Viton avec PTFE Joints toriques	Facultatif	M
		Facultatif	N
Matériau du siège d'étanchéité	Carbure de silicium	Standard	6

Options de bride

WF = Bride à souder à emboîter Toutes les brides ANSI sont de 300 lb. • = Option disponible « Vide » = Non disponible

Bride d'entrée											
Standard	2 po NPT	•									E
	2-1/2 po NPT		•								J
	3 po NPT				•						M
	3" ANSI			•		•					P
	4" NPT						•		•		Q
	4" ANSI										
	2-1/2" NPT	•			•			•		•	S
Sans frais	3" NPT	•	•								J
	2" WF	•									M
	WF 2-1/2 po	•	•		•						FK
	3 po WF	•	•		•						N
	4" WF						•		•		R
Coût supplémentaire											
Bride de sortie Standard	2" NPT	•									L
	2-1/2 po NPT		•								M
	2" ANSI			•							J
	2-1/2 po ANSI					•					L
	3 po NPT				•		•				M
	3" ANSI							•		•	P
	4 po NPT								•		Q
	1-1/2 po NPT	•									C
	2" NPT		•		•						E
	2-1 /2 po NPT	•			•						J
Sans frais	3" NPT		•								M
	4 po NPT								•		Q
	1-1/2 po WF	•					•				D
	2 po WF	•	•		•						F
	2-1 /2" WF	•	•		•						K
	3" WF		•		•						N
	4" WF						•		•		R
Supplément											

[1] F = brides ANSI de 300 lb sans soupape de décharge interne. N = brides filetées NPT avec soupape de décharge interne. Les numéros de modèle comprennent une bride de montage avec une rainure de 8-1/2 po prête à être acceptée, MAIS SANS support d'adaptateur ni accouplement pour un réducteur à engrenages de moteur hydraulique. (La rainure de 8-1/2" correspond au châssis NEMA 182-184TC.) [2] Voir les options de brides pour les tailles disponibles.

[3] Une soupape de dérivation externe est nécessaire, telle que le modèle B177 de CORKEN.

[4] Marque déposée de la société DuPont.

IP100C.indd 19 18/02/20 11 h 09

Annexe A — Code d'identification du numéro de modèle et options

Hydraulique/engrenage interne série CD (haute pression)

	Modèle de base n° [1]	**CDHN0521**	**CDHN1021**	**CDHN1521**	**Numéro de modèle Base X X X X X X**
	Entrée [2]	2 po NPT	3" NPT	4" NPT	
	Sortie [2]	2" NPT	3" NPT	4" NPT	
	Soupape de décharge interne	Oui 121	Oui	Oui	
	Poids de la pompe nue (lb)		170	194	

Champs de spécifications

LameType	6 lames avec entraîneurs de lames		Standard		H
Matériau de la lame	GCB-50 avec tiges de poussée composites		Standard		G
	Buna-N		Standard		A
	Néoprène[83]		Option sans frais		B
	Viton[83] PTFE		En option		D
	Buna-N avec Viton[83]		Facultatif		E
	Joints toriques Buna-N avec PTFE		Facultatif		L
Matériau du joint torique	Joints toriques Viton avec PTFE		Facultatif		M
	Joints toriques		Facultatif		N
Matériau du siège d'étanchéité	Carbure de silicium		Standard		6

Options de bride

WF = Bride à souder enfichable **Toutes les brides ANSI sont de 300 lb.** **• = Option disponible** **« Vide » = Non disponible**

Bride d'entrée					
Standard Sans frais	2 po NPT	•			E
	3" NPT		•		M
	4 po NPT			•	Q
	2-1/2 po NPT	•			J
	4" NPT				
Supplément	2" WF	•	•		Q
	2-1/2 po WF	•			F
	3" WF				K
	4 po WF		•		N
			•	•	R
Bride de sortie					
Standard	2 po NPT	•			
	3" NPT				E
	4" NPT				
Sans frais	1-1/2" NPT	•	•		M
	2-1/2 po NPT	•		•	Q
	3 po NPT				C
	4 po NPT				J
	1-1/2 po WF	•		•	M
Supplément	2" WF	•	•		Q
	WF 2-1/2 po	•			D
	3 po WF				F
	4 po WF				K
			•	•	N
			•	•	R

[1] F = brides ANSI 300 lb sans soupape de décharge interne. N = brides filetées NPT avec soupape de décharge interne.

[2] Voir Options de brides pour les tailles disponibles.

[3] Marque déposée de la société DuPont.

IP100C.indd 20 18/02/20 11 h 09

Annexe A — Code d'identification du numéro de modèle et options disponi

Camion série CP (basse pression)

	Modèle de base n° [1]	CPBN0522	CPBN0722	CPBF0722	CPBN1022	CPBF1022	CPBN1322	CPBF1322	CPBN1522	CPBF1522	Numéro de modèle Base X X X X X X
	Entrée [2]	2 po NPT	2½" NPT	3" ANSI 300 lb	3" NPT	3" ANSI 300 lb 2½"	4 po NPT	4" ANSI 300 lb	4 po NPT	4" ANSI 300 lb	
	Sortie [2]	2" NPT	2½" NPT	2 po ANSI 300 lb	3 po NPT	ANSI 300 lb	3 po NPT	3" ANSI 300 lb	4 po NPT	3" ANSI 300 lb	
	Soupape de décharge interne	Oui	Oui	Non [3]	Oui	Non [3]	Oui	Non [3]	Oui	Non [3]	
	Poids de la pompe nue (lb)	121	138	145		170		205		205	

Champs de spécifications

LameType	6 lames avec pilotes de lame	Standard	H
Matériau des lames	GCB-50 avec tiges de poussée composites	Standard	G
	Buna-N	Standard	A
	Néoprène® [4]	Option sans frais	B
	Viton® [4] PTFE	En option	D
	Buna-N avec Viton® [4]	Facultative	E
	Joints toriques Buna-N avec PTFE	Facultatif	L
Matériau du joint torique	Joints toriques Viton avec PTFE	Facultatif	M
		Facultatif	N
Matériau du siège d'étanchéité	Carbure de silicium	Standard	6

Options de bride

WF = Bride à souder Toutes les brides ANSI sont de 300 lb. • = Option disponible « Vide » = Non disponible

											Bride
Bride d'entrée	2" NPT	•									E
	2-1/2 po NPT		•								J
	3 po NPT				•						M
Standard	3" ANSI			•		•					P
	4" NPT						•		•		Q
	4" ANSI										
	2-1/2" NPT	•			•			•		•	S
	3" NPT	•	•								J
Sans frais	2" WF	•									M
	WF 2-1/2 po	•	•		•						FK
	3 po WF	•	•		•						N
	4" WF						•		•		R
Coût supplémentaire	2" NPT	•									L
	2-1/2 po NPT		•								M
	2" ANSI			•							J
Bride de sortie	2-1/2 po ANSI					•					L
	3 po NPT				•		•				M
	3" ANSI							•		•	P
	4 po NPT										
Standard	1-1/2 po NPT	•							•		Q
	2" NPT		•		•						C
	2-1 /2 po NPT	•			•						E
	3" NPT		•								J
Sans frais	4 po NPT								•		M
	1-1/2 po WF	•					•				Q
	2 po WF	•	•		•						D
	2-1 /2" WF	•	•		•						F
	WF 3 pouces		•		•						K
	4" WF						•		•		N
Coût supplémentaire							•		•		R

[1] F = brides ANSI de 300 lb sans soupape de décharge interne. N = brides filetées NPT avec soupape de décharge interne.

[2] Voir les options de brides pour les tailles disponibles.

[3] Soupape de dérivation externe requise, telle que le modèle CORKEN B177.

[4] Marque déposée de la société DuPont.

IP100C.indd 21 18/02/20 11 h 09

Annexe A — Code d'identification du numéro de modèle et options dis

Camion série CD (haute pression)

Numéro de modèle Base X
X X X X X

	Modèle de base n° [1]	CDBN0522	CDBN1022	CDBF1022	CDBN1322	CDBF1322	CDBN1522	CDBF1522	
	Entrée [2]	2 po NPT	3" NPT	3" ANSI 300 lb 2½"	4 po NPT	4" ANSI 300 lb	4 po NPT	4" ANSI 300 lb	
	Sortie [2]	2 po NPT	3" NPT	ANSI 300 lb	3 po NPT	3" ANSI 300 lb	4 po NPT	3" ANSI 300 lb	
	Soupape de décharge interne	Oui	Oui 170	Non [3]	Oui	Non [3]	Oui	Non [3]	
	Poids de la pompe nue (lb)	121		170		205		205	

Champs de spécifications

LameType	6 lames avec entraîneurs de lames	Standard							H
Matériau de la lame	GCB-50 avec tiges de poussée composites	Standard							G
	Buna-N Néoprène[64]	Standard Option sans frais							A B
	Viton[64] PTFE Buna-N avec Viton[64]	En option Facultative							D E
	Joints toriques Buna-N avec PTFE Joints	Facultatif							L
Matériau du joint torique	toriques Viton avec PTFE Joints toriques	Facultatif							M
		Facultatif							N
Matériau du siège d'étanchéité	Carbure de silicium	Standard							6

Options de bride

WF = Bride à souder à emboîter Toutes les brides ANSI sont de 300 lb. • = Option disponible « Vide » = Non disponible

									Bride
Bride d'entrée	2 po NPT	•							E
	3" NPT		•						M
Standard	3" ANSI			•					P
	4" NPT				•		•		Q
	4" ANSI					•		•	S
Sans frais	2-1/2" NPT	•							J
	4" NPT		•						Q
	2" WF	•							F
	2-1/2" WF	•							K
	3 po WF		•						N
	4 po WF		•						R
Coût supplémentaire					•		•		
Bride de sortie Standard	2" NPT	•							E
	2-1/2" ANSI			•					G
	3" NPT		•						M
	3" ANSI				•				P
	4 po NPT					•		•	Q
	1-1/2" NPT	•					•		C
	2-1/2" NPT	•							J
	3 po NPT								M
	4 po NPT		•				•		Q
	1-1/2 po WF	•							D
	2" WF	•							F
	2-1/2 po WF	•							K
Sans frais	3 po WF		•						N
	4 po WF		•						R
					•		•		
					•		•		
Supplément									

[1] *F = brides ANSI 300 lb sans soupape de décharge interne. N = brides filetées NPT avec soupape de décharge interne.*

[2] *Voir les options de brides pour les tailles disponibles.*

[3] *Soupape de dérivation externe requise, telle que le modèle CORKEN B177.*

[4] *Marque déposée de la société DuPont.*

IP100C.indd 22 18/02/20 11 h 09

Annexe B — Spécifications des pompes modèles D51 et F51

Spécifications de fonctionnement

Régime minimal :	1450
Régime maximal :	1750
Température minimale :	-25 °F (-32 °C)
Température maximale :	225 °F (107 °C)
Pression de service maximale :	350 psig (25,2 bar g)
Pression différentielle maximale :	125 psi (8,6 bar d)
Taille maximale du moteur :	2 hp (1,5 kW)
Plage de débit :	1 à 6 gpm (4 à 23 L/min)

Spécifications des matériaux

Pièce	**Modèle**	**Matériau standard**
Boîtier, rotor de tête	Tous	Fonte ductile ASTM A536
Plaque latérale	Tout	Fonte grise ASTM A48, classe 30
Siège d'étanchéité	Tous	Carbure de silicium
Rotor d'étanchéité	Tous	Carbone
Joint métallique	Tout	Acier
Ailettes	Tout	Carbone
Ressorts de soupape de décharge	Tous	Acier, cadmié
Soupape de décharge	Tous	Acier
Arbre	Tout	Acier « résistant à la traction »
Support de montage	D51	Fonte grise ASTM A48, classe 30
Base	F51	Acier
Joints toriques	Tous	Buna-N (standard), PTFE, Viton ®[1] , Néoprène ®[1] (en option)
Joint de tige de réglage de la soupape de décharge	Tous	Buna-N
Bagues de retenue	Tous	Acier
Roulements	Tous	Rouleaux cylindriques

[1] *Marque déposée de la société DuPont.*

IP100C.indd 23 18/02/20 11 h 09

Annexe B — Spécifications pour tous les modèles de la série CP (basse pressior

Spécifications de fonctionnement pour tous les modèles de la série CP avec brides NPT

Modèle	0521/22	0721/22	1021/22	1321/22	1521/22
Bride d'aspiration	2	2-1/2	3	4	4 po
Bride de refoulement	2	2-1/2	3	3	4
Vitesse maximale	950	950	780	780	780
Température minimale	-25 °F (-32 °C)				
Température maximale	225 °F (107 °C)				
Pression de service maximale	13,8 bar				
Pression différentielle maximale	125 psid (8,6 bar)			100 psid (6,9 bar)	
Option bride d'aspiration	2-1/2", 3"	3"	2-1/2 po	Non	Non
Option bride de décharge	2-1/2	2", 3"	2-1/2 po	4	3
Décharge interne	Oui				
Options de matériaux pour le siège du joint	Carbure de silicium				
Option bride à emboîter en acier	Oui (aspiration et refoulement)				
Puissance maximale du moteur (kW)	10 (7,5)		20 (15)		30 (22)

Spécifications de fonctionnement pour tous les modèles de la série CP avec brides ANSI

Modèle	0721/22	1021/22	1521/22
Bride d'aspiration	2-1/2 po 300 lb ANSI	3" 300 lb ANSI	4 po 300 lb ANSI
Bride de refoulement	2-1/2 po 300 lb ANSI	3 po 300 lb ANSI	4 po 300 lb ANSI
Vitesse maximale	950	780	780
Température minimale	-25 °F (-32 °C)	-25 °F (-32 °C)	-25 °F (-32 °C)
Température maximale	225 °F (107 °C)	225 °F (107 °C)	225 °F (107 °C)
Pression de service maximale	200 psig (13,8 bar)	200 psig (13,8 bar)	200 psig (13,8 bar)
Pression différentielle maximale	125 psid (8,6 bar)	125 psid (8,6 bar)	100 psid (6,9 bar)
Option bride d'aspiration ou de refoulement	Non		
Décharge interne	Non		
Options de matériaux pour le siège d'étanchéité	Carbure de silicium		
Puissance maximale du moteur (kW)	10 (7,5)	20 (15)	30 (22)

Spécifications des matériaux

Pièce	Construction de la pompe	Matériau standard
Boîtier	0521/22, 0721/22, 1021/22	Fonte grise ASTM A48, classe 30
Tête	0521/22, 0721/22, 1021/22	Fonte ductile ASTM A536
Boîtier, tête	1321/22, 1521/22	Fonte ductile ASTM A536
Bride, rotor, plaque d'adaptation du siège	Tout	Fonte ductile ASTM A536
Plaque latérale	Tous	Fonte grise ASTM A48, classe 40
Came, chapeau de palier	Tout	Fonte grise ASTM A48, classe 30
Bride à souder	Tous	Acier
Siège d'étanchéité	Tous	Carbure de silicium
Pièces métalliques du joint	Tout	Acier
Arbre	Tout	Acier 8620
Lames	Tout	Polymère avancé
Ressort de soupape de décharge	Tout	Acier cadmié
Soupape de décharge	CPBN/HN0521	Acier
	Tous les autres	Fonte grise ASTM A48, classe 30
Palier	Tous	Rouleau cylindrique
Joints toriques	Tous	Buna-N (standard), PTFE, Viton ®[1] , Néoprène®[1] (en option)
Bagues de retenue	Tous	Acier

[1] *Marque déposée de la société DuPont.*

IP100C.indd 24 18/02/20 11 h 09

Annexe B — Spécifications pour tous les modèles de la série CD (haute pressior

Spécifications de fonctionnement pour tous les modèles de la série CD avec brides NPT

Modèle	0521/22	1021/22	1321/22	1521/22
Bride d'aspiration	2	3	4	4
Bride de refoulement	2	3	3	4
Vitesse maximale	950	950	860	860
Température minimale	-25 °F (-32 °C)			
Température maximale	225 °F (107 °C)			
Pression de service maximale	400 psig (27,6 bar)			
Pression différentielle maximale	125 psid (8,6 bar)	125 psid (8,6 bar)	100 psid (6,9 bar)	100 psid (6,9 bar)
Option bride d'aspiration	2½", 3"	2½"	Non	Non
Option bride de refoulement	2½"	2½ po	4	3
Décharge interne	Oui			
Options de matériaux pour le siège du joint	Carbure de silicium			
Option bride à emboîter en acier	Oui (aspiration et refoulement)			
Puissance maximale du moteur (kW)	10 (7,5)	20 (15)	20 (15)	30 (22)

Spécifications de fonctionnement pour tous les modèles de la série CD avec brides ANSI

Modèle	1021/22	1321/22	1521/22
Bride d'aspiration	3 po 300 lb ANSI	4" 300 lb ANSI	4 po 300 lb ANSI
Bride de refoulement	2-1/2 po 300 lb ANSI	3" 300 lb ANSI	3 po 300 lb ANSI
Vitesse maximale	950	860	860
Température minimale	-25 °F (-32 °C)	-25 °F (-32 °C)	-25 °F (-32 °C)
Température maximale	225 °F (107 °C)	225 °F (107 °C)	225 °F (107 °C)
Pression de service maximale	400 psig (27,6 bar)	400 psig (27,6 bar)	400 psig (27,6 bar)
Pression différentielle maximale	125 psid (8,6 bar)	125 psid (8,6 bar)	100 psid (6,9 bar)
Option bride d'aspiration ou de refoulement	Non		
Soulagement interne	Non		
Options de matériaux pour le siège du joint	Carbure de silicium		
Puissance maximale du moteur (kW)	20 (15)	20 (15)	30 (22)

Spécifications des matériaux

Pièce	Construction de la pompe	Matériau standard
Boîtier, tête	Tous	Fonte ductile ASTM A536
Bride, rotor, plaque d'adaptation du siège	Tous	Fonte ductile ASTM A536
Plaque latérale	Tous	Fonte grise ASTM A48, classe 40
Came	Tout	Fonte grise ASTM A48, classe 40
Capuchon de palier	Tous	Fonte ductile ASTM A536
Bride à souder	Tous	Acier
Siège d'étanchéité	Tous	Carbure de silicium
Pièces métalliques du joint	Tout	Acier
Arbre	Tout	Acier 8620
Lames	Tous	Polymère avancé
Ressort de soupape de décharge	Tous	Acier cadmié
Soupape de décharge	CDBN/HN0521	Acier
	Tous les autres	Fonte grise ASTM A48, classe 30
Palier	Tous	Rouleau cylindrique
Joints toriques	Tous	Buna-N (standard), PTFE, Viton ®[1] , Néoprène®[1] (en option)
Bagues de retenue	Tous	Acier

[1] *Marque déposée de la société DuPont.*

IP100C.indd 25 18/02/20 11 h 09

Annexe C — Courbes de performance pour les modèles D51 et F51

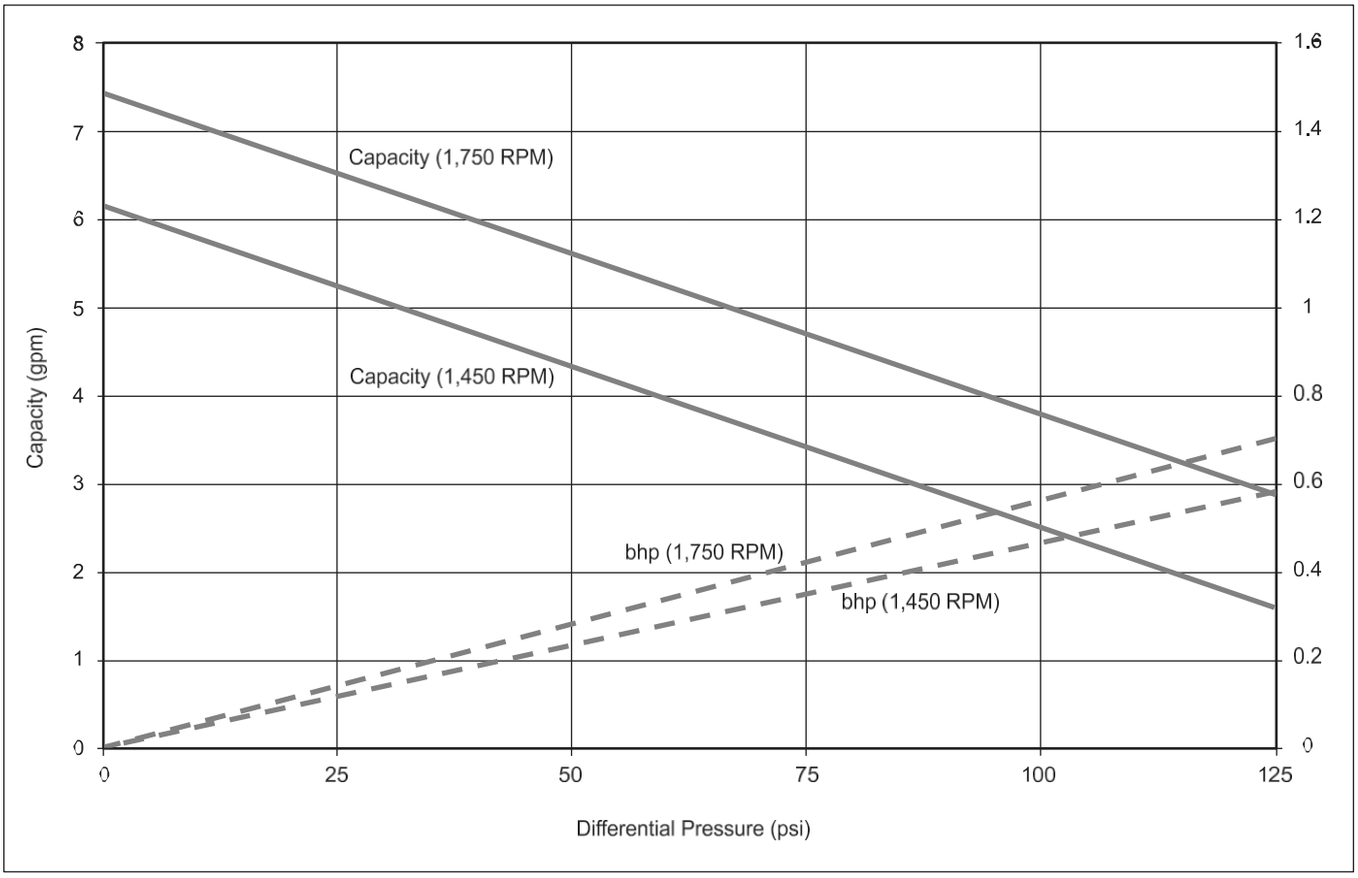

IP100C.indd 26 18/02/20 11 h 09

Annexe C — Courbes de performance pour tous les modèles à étanchéité mécanique 0521/22

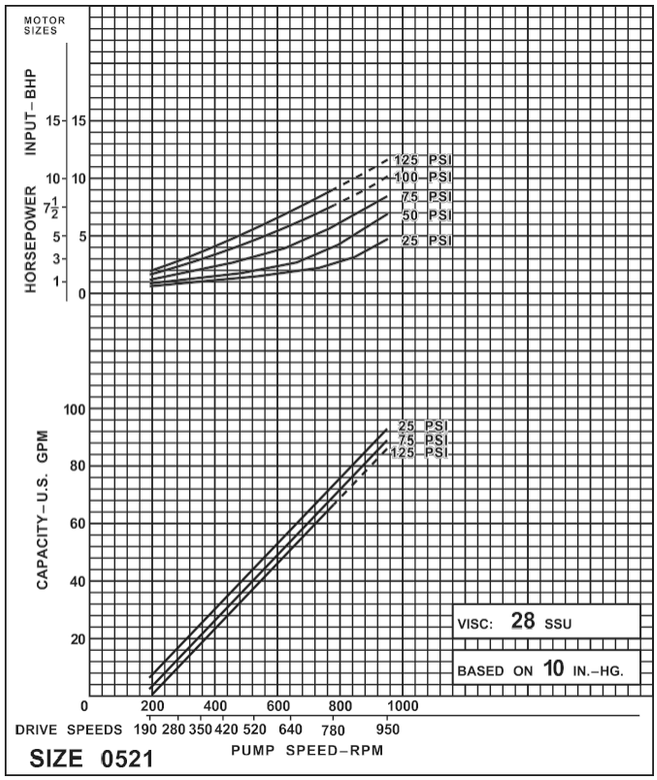

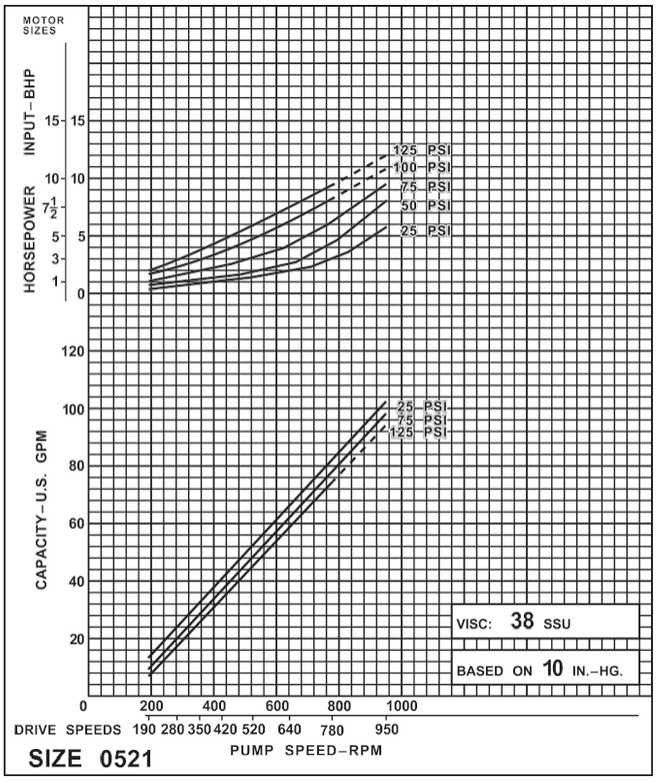

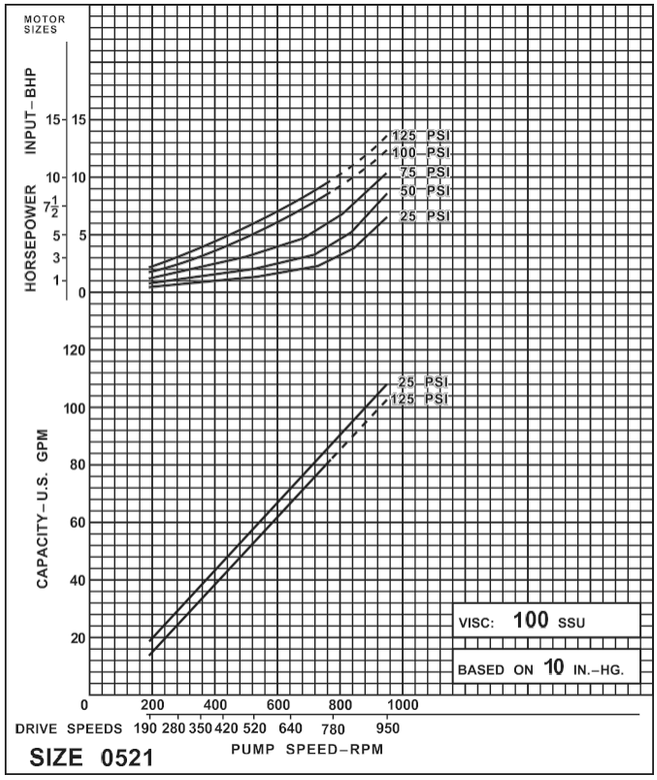

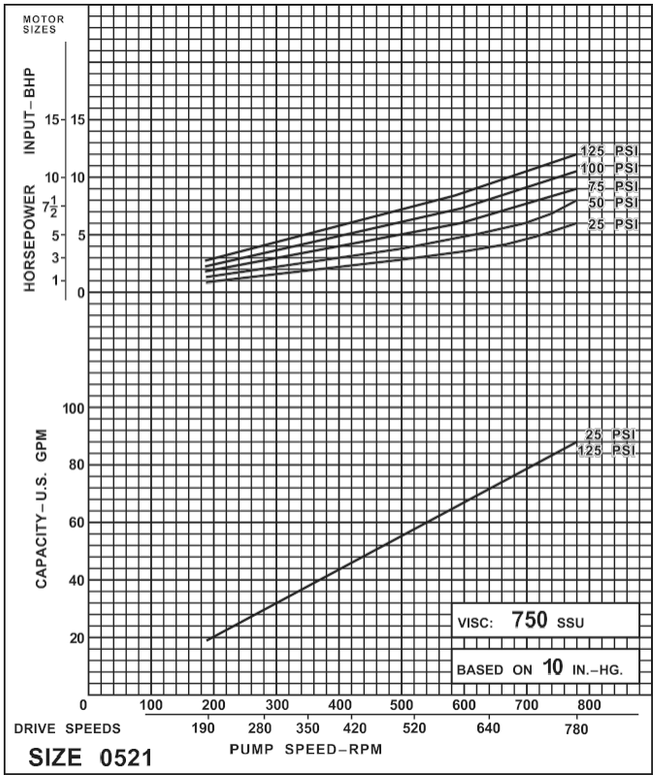

IP100C.indd 27 18/02/20 11 h 09

Annexe C — Courbes de performance pour tous les modèles à étanchéité mécanique 0721/22

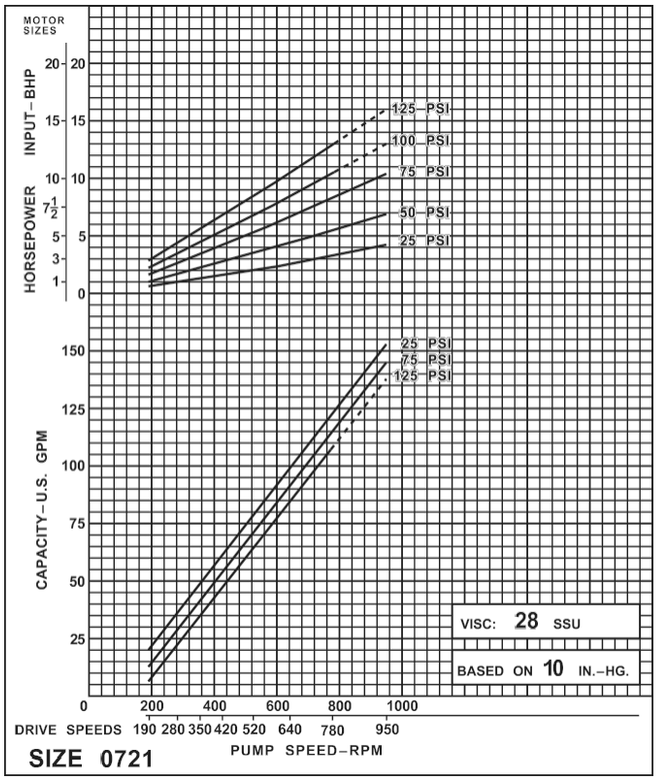

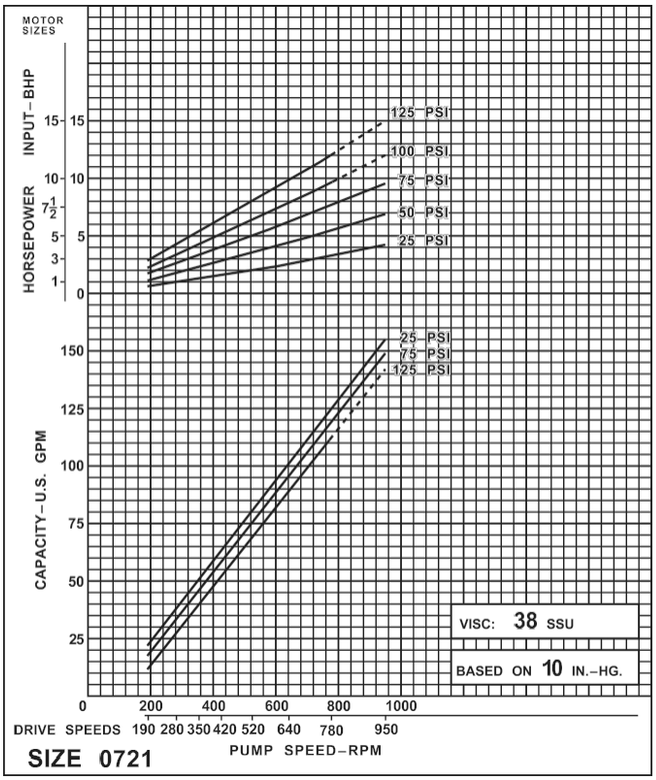

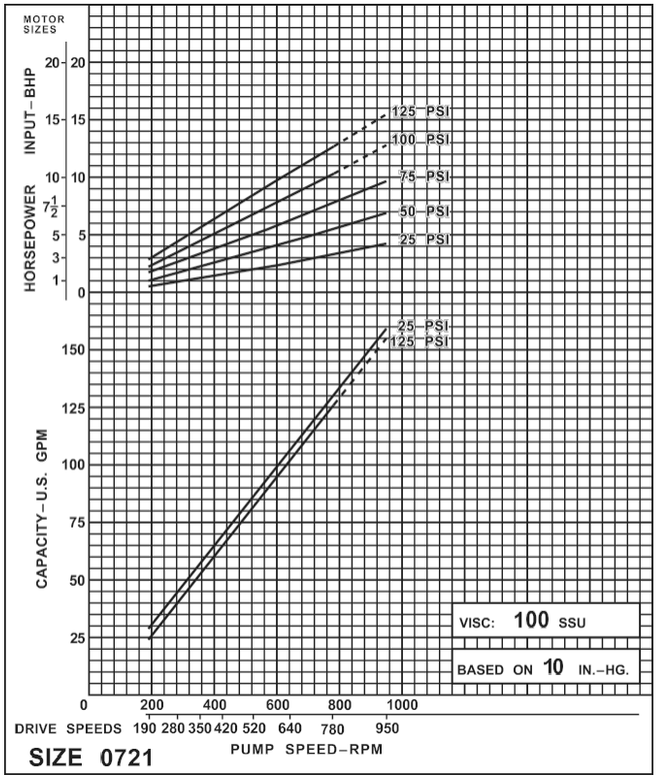

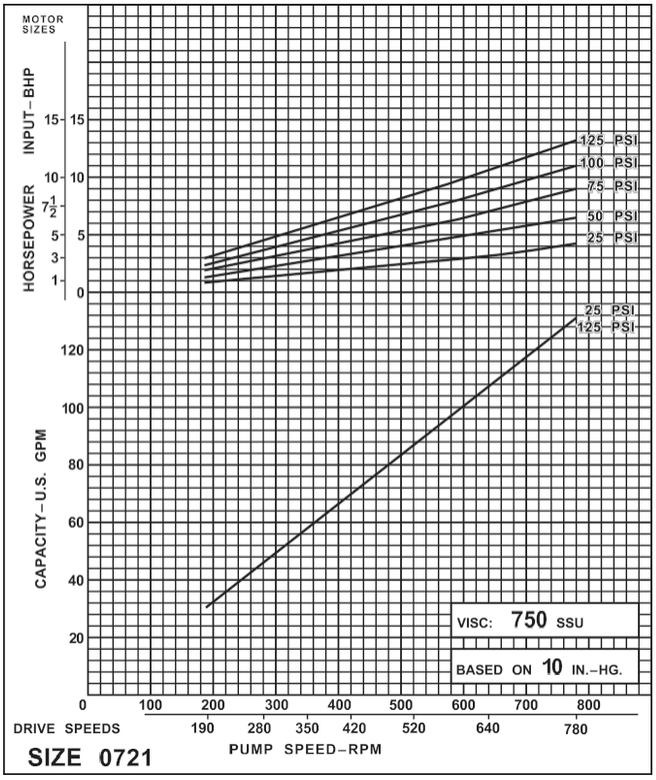

Annexe C — Courbes de performance pour tous les modèles à joint mécanique 1021/22

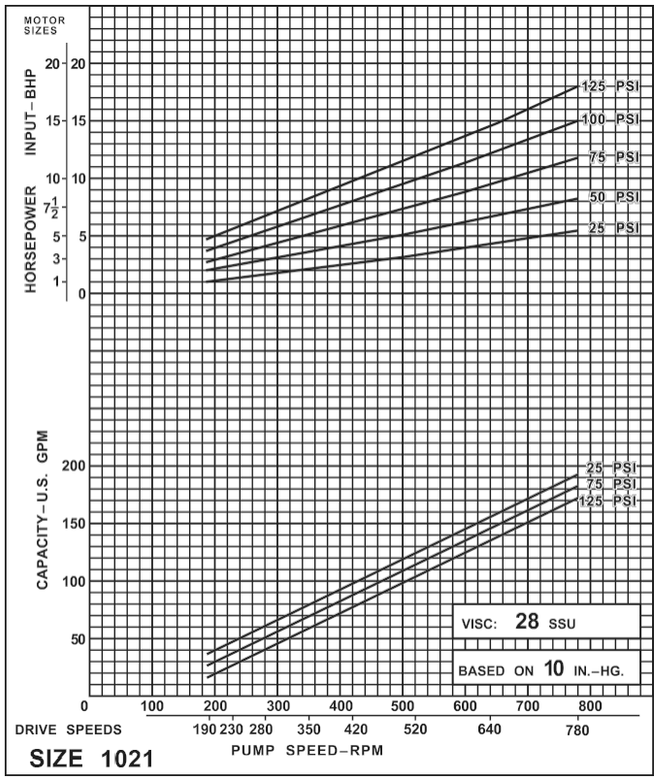

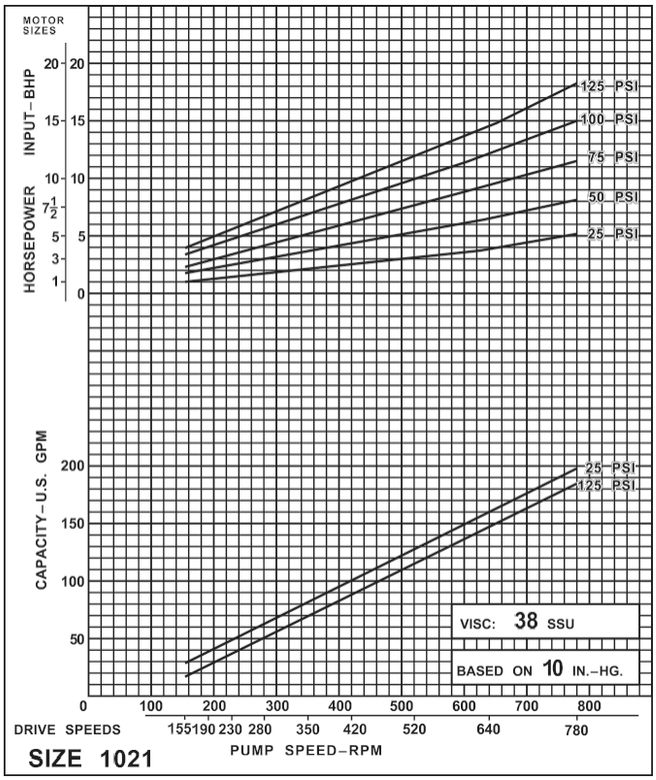

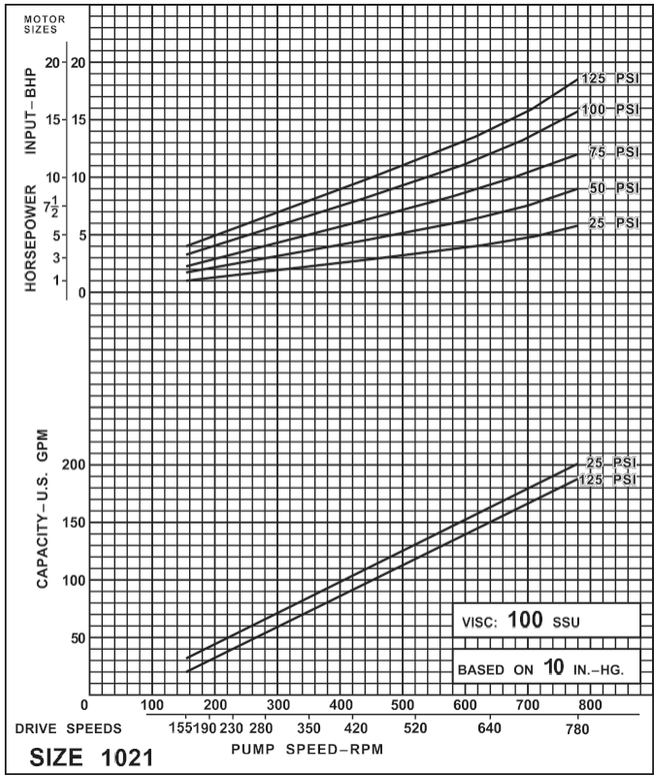

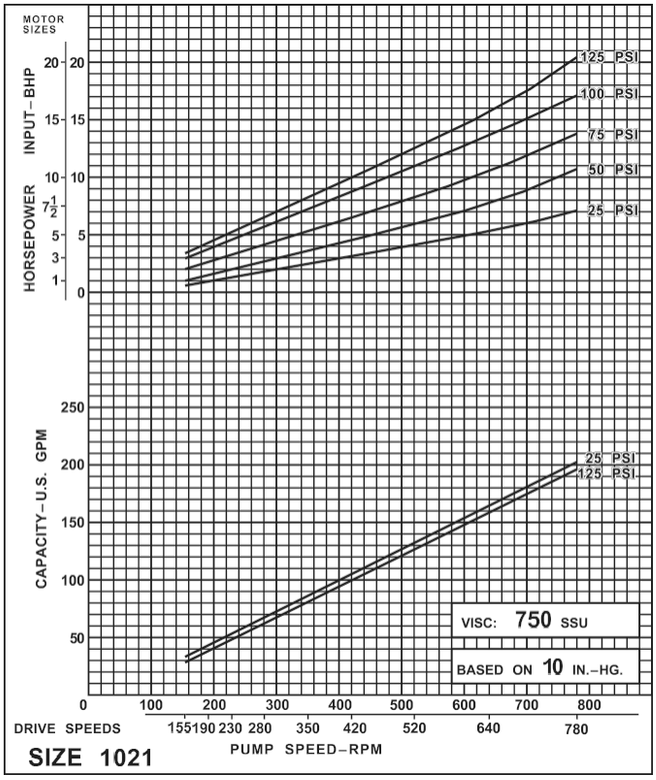

IP100C.indd 29 18/02/20 11 h 09

Annexe C — Courbes de performance pour tous les modèles à étanchéité mécanique 1321/22

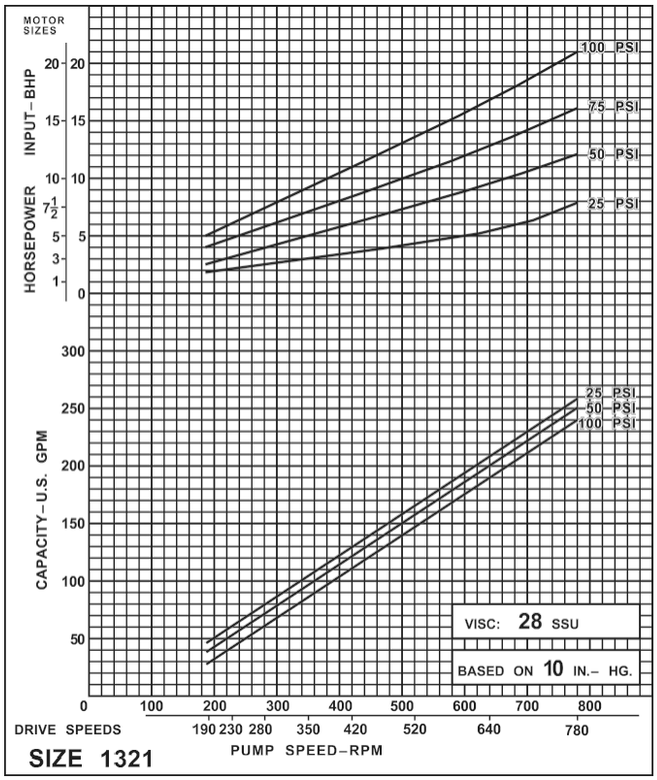

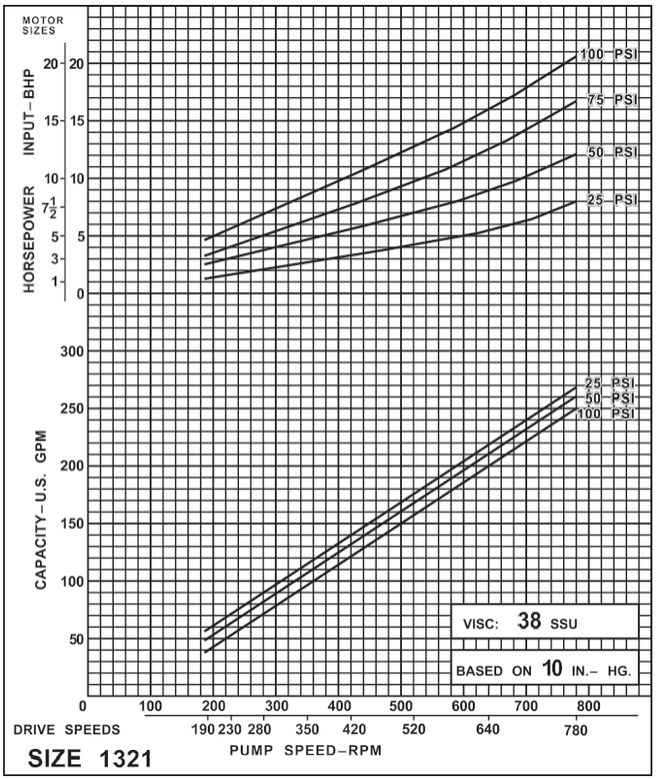

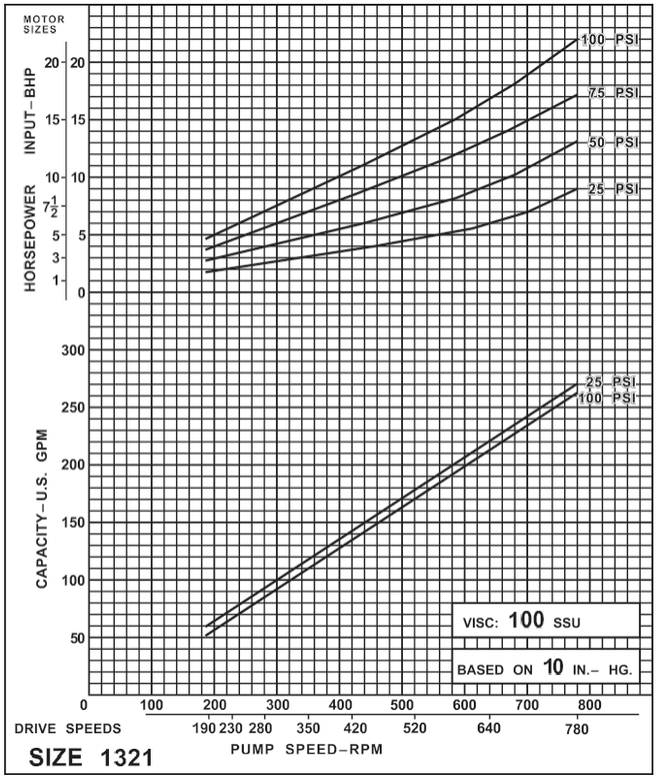

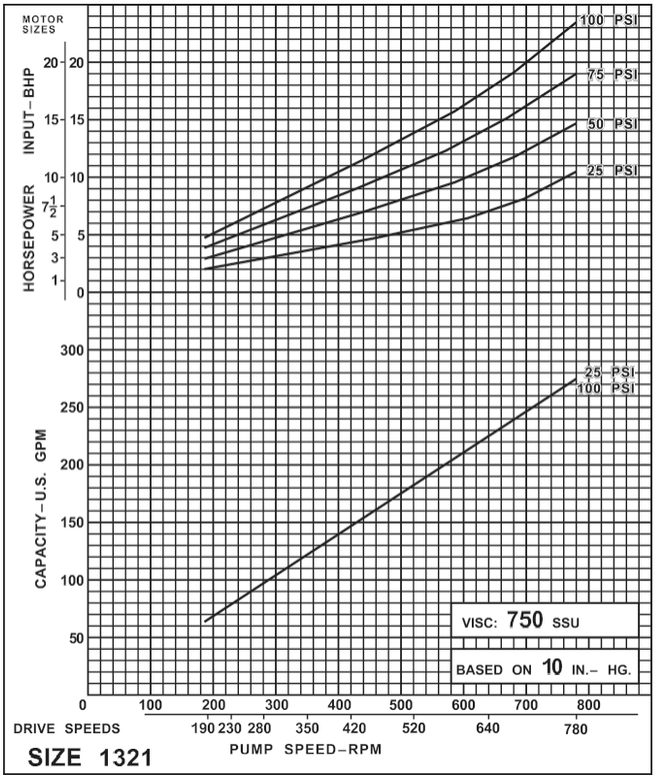

IP100C.indd 30 18/02/20 11 h 09

Annexe C — Courbes de performance pour tous les modèles à étanchéité mécanique 1521/22

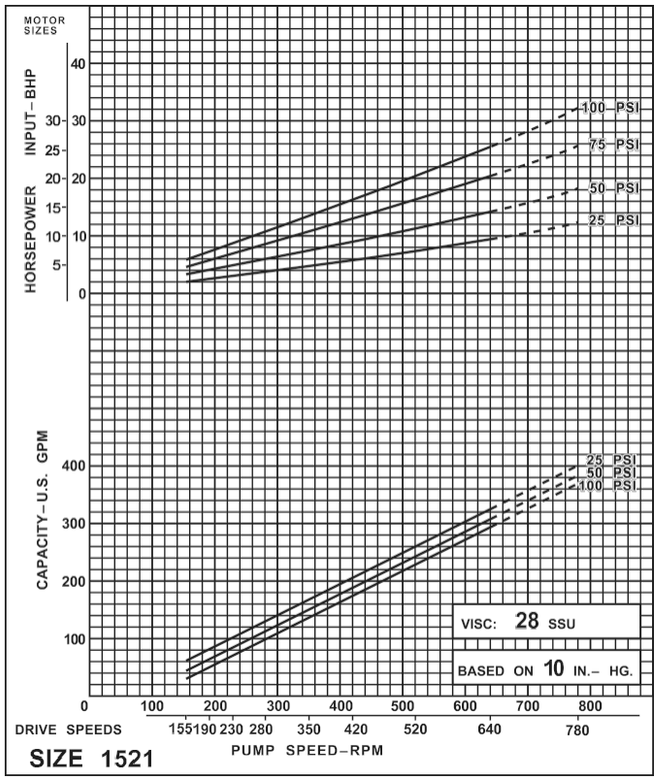

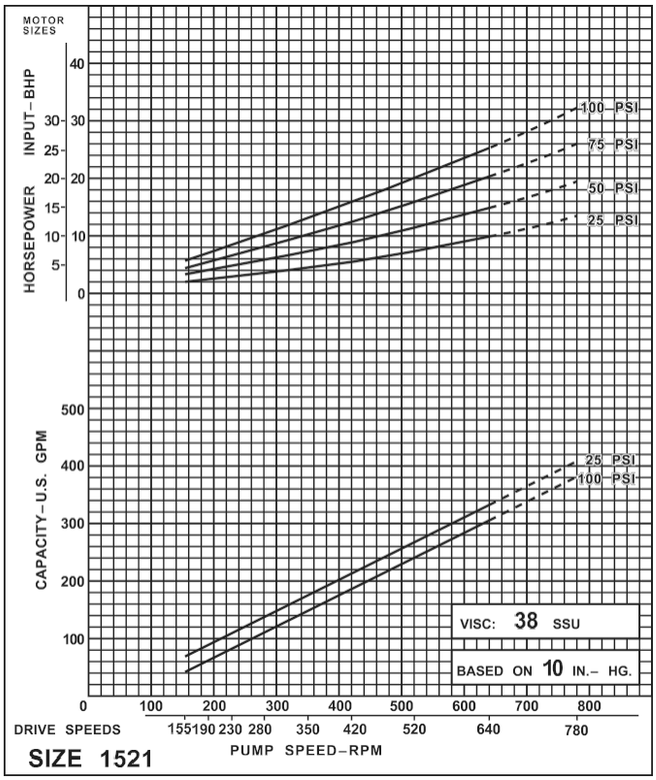

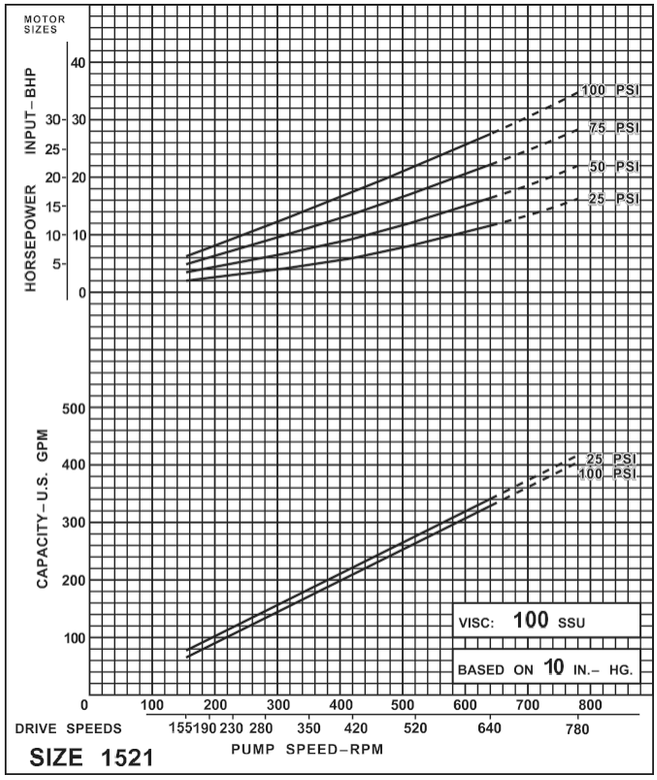

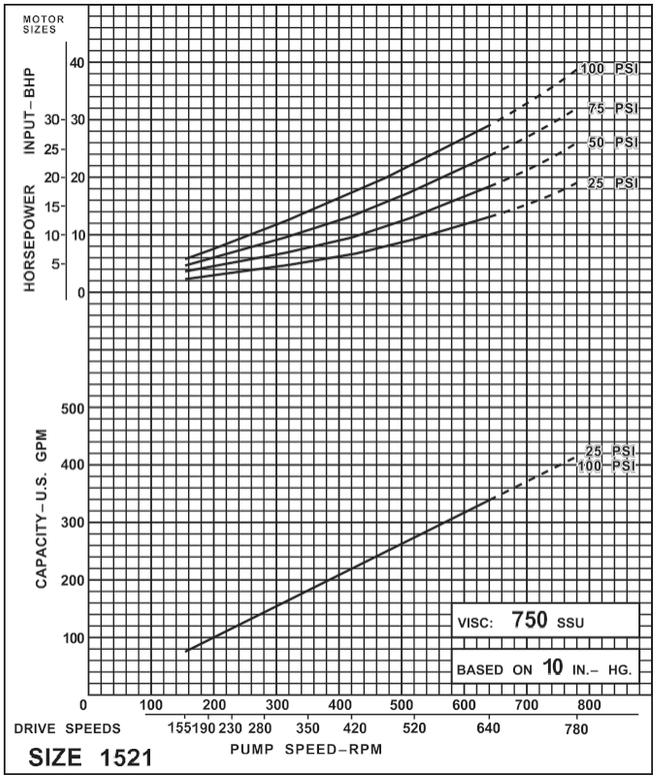

IP100C.indd 31 18/02/20 11 h 09

Annexe C — Courbes de performance de viscosité pour toutes les pompes industrielles Coro-Vane®

Le graphique ci-dessous fournit des recommandations concernant la vitesse maximale de la pompe lors d'un fonctionnement à des viscosités élevées. Utilisez-le comme référence pour déterminer la vitesse de la pompe pour votre application. Actuellement, nos courbes de performance publiées s'arrêtent juste en dessous de 1 000 SSU. Pour les applications dans lesquelles le liquide dépasse cette viscosité, veuillez contacter votre distributeur local ou appeler notre usine.

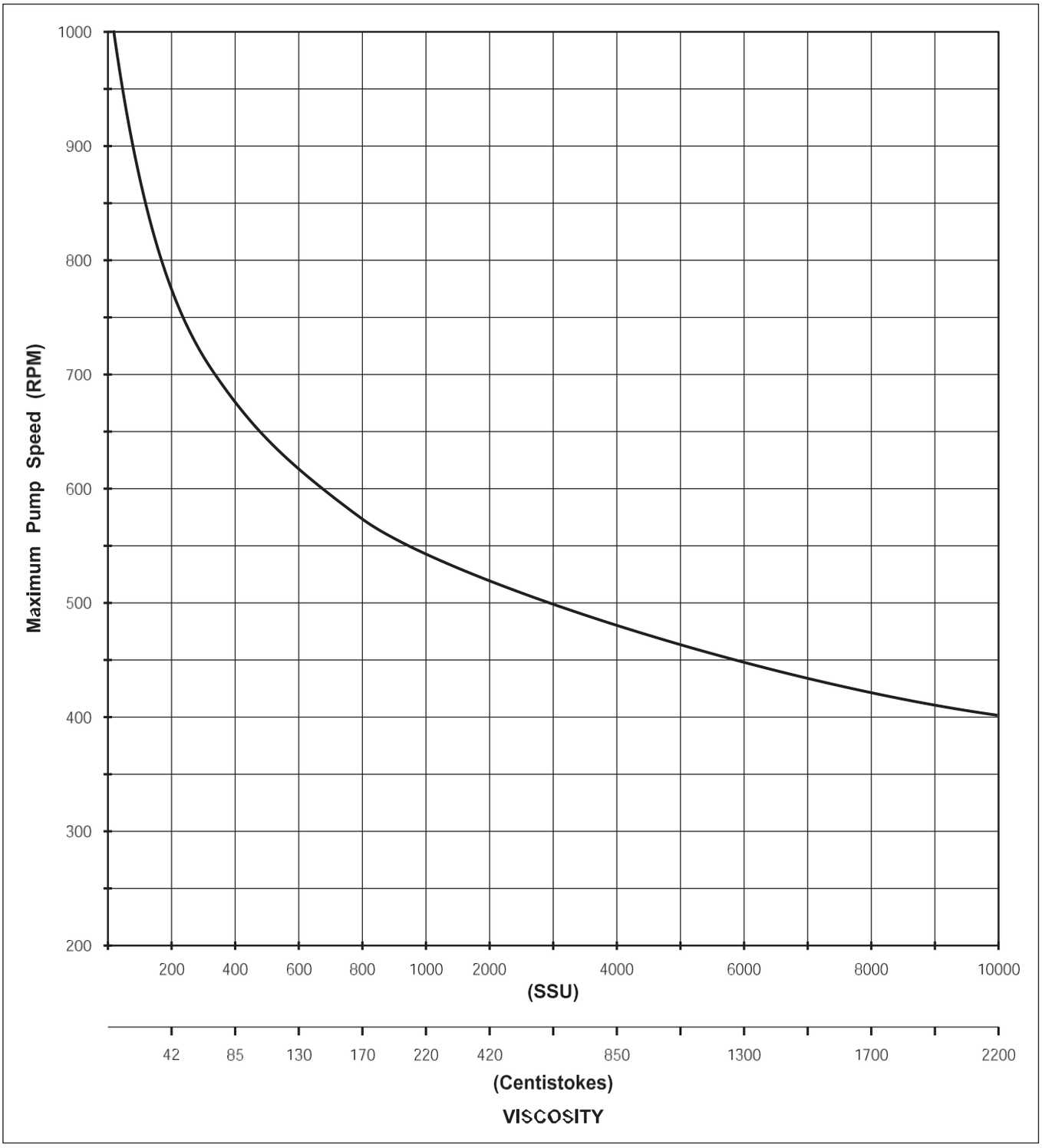

IP100C.indd 32 18/02/20 11 h 09

Annexe D — Dimensions générales des modèles D51 et F51

Modèle D51 (montage direct)

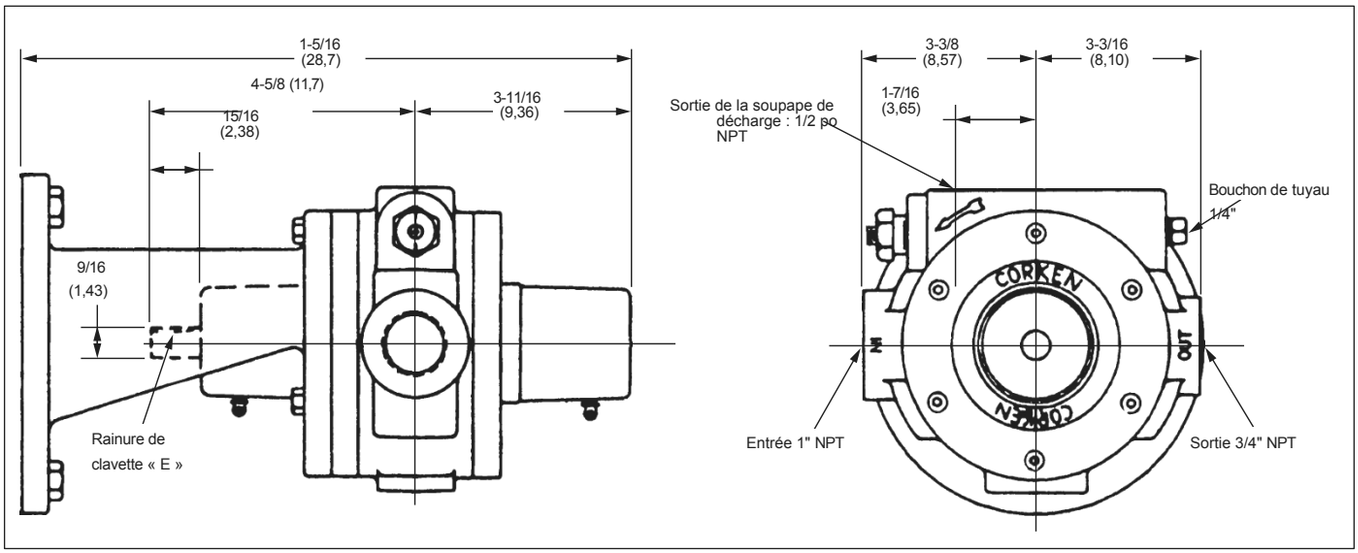

Modèle F51 (montage sur châssis)

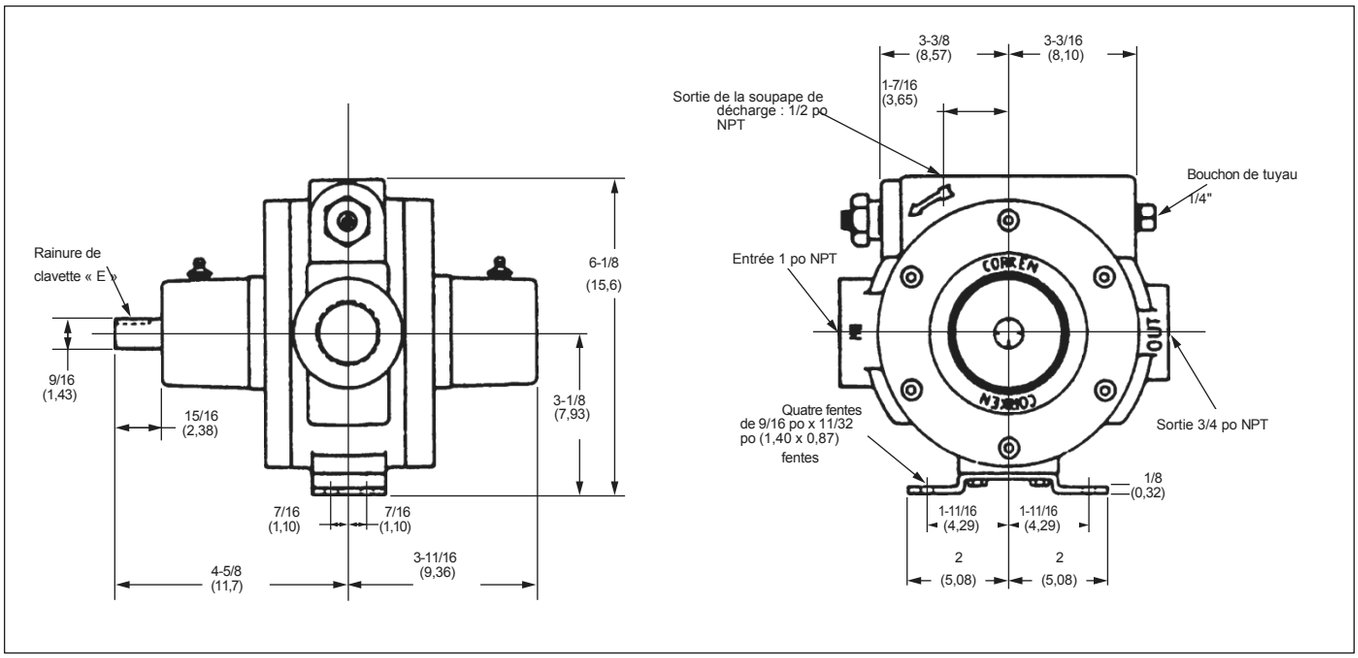

Toutes les dimensions sont exprimées en pouces (centimètres).

IP100C.indd 33 18/02/20 11 h 09

Annexe D — Dimensions générales du modèle F51-101 (montage sur châssis)

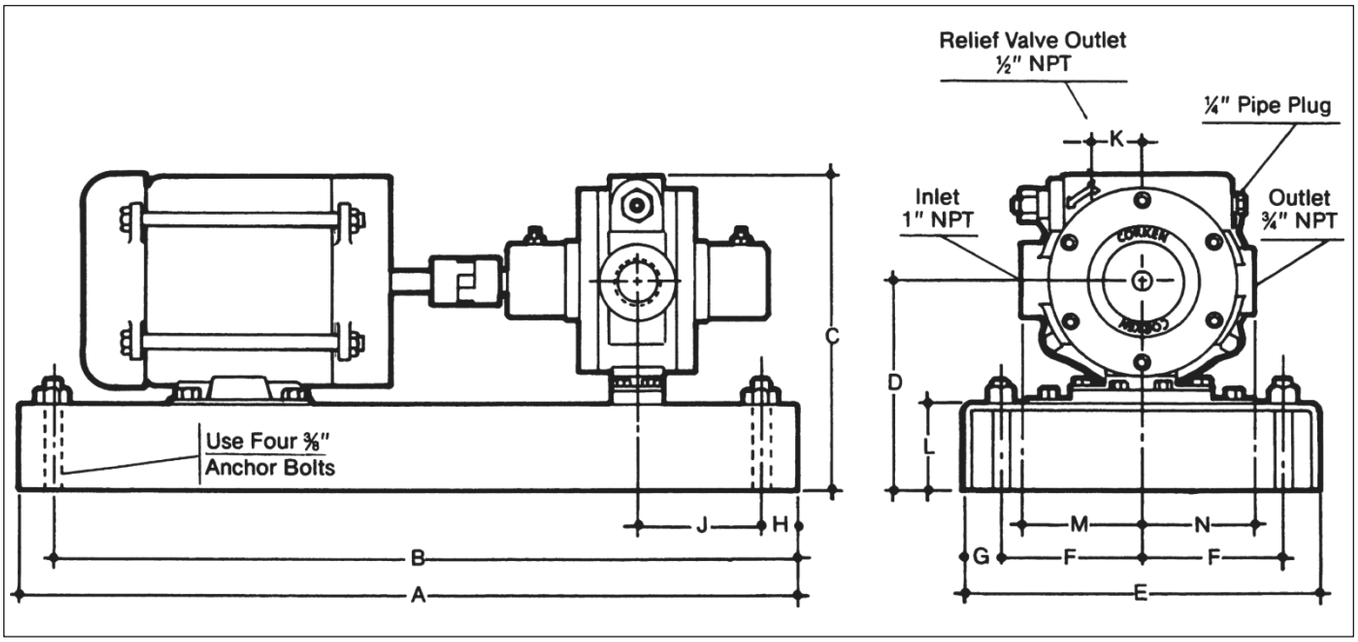

A	B	C	D	E	F	G	H	J	K	L	M	N
22 (55,9)	20 (50,8)	9 (22,9)	6 (15,2)	10 (25,4)	4 (10,2)	1 (2,54)	1 (2,54)	3-1/2 (8,89)	1-7/16 (3,65)	2-1/2 (6,35)	3-3/8 (8,57)	3-3/16 (8,10)

Toutes les dimensions sont exprimées en pouces (centimètres).

IP100C.indd 34 18/02/20 11 h 09

Annexe D — Dimensions générales de tous les modèles des séries CP (CPBN) et CD (CDBN) avec brides NPT

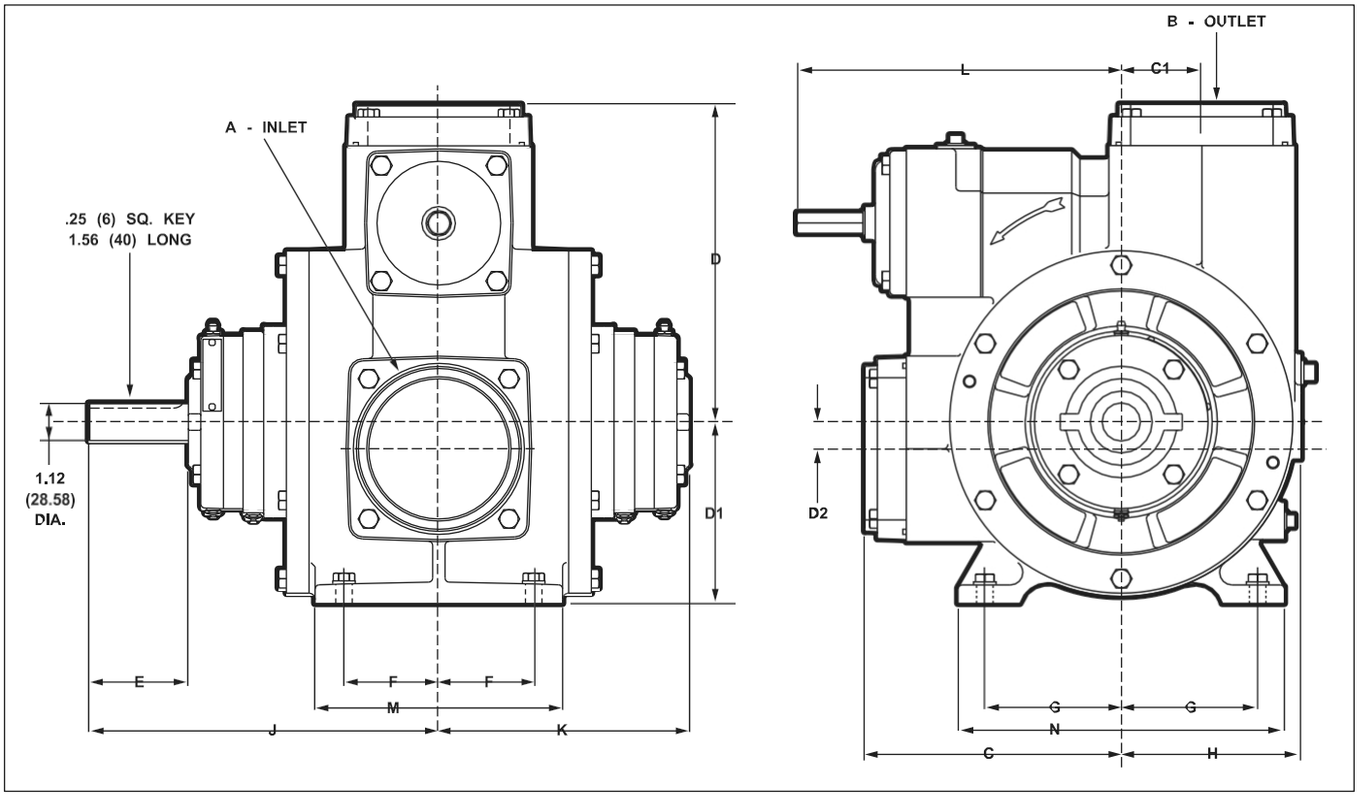

Modèle	A Entrée	B Sortie	C	C1*	D	D1	D2*	E	F	G	H	J	K	L	M	N
CPBN0521	STD : 2" NPT OPT : 2-1/2" NPT 3" NPT	STD : 2" NPT OPT : 2-1/2" NPT 1-1/2 po NPT	6,13 (157)	0 (0)	6,13 (157)	5,00 (127)	0 (0)	2,00 (51)	1,38 (35)	4,00 (102)	4,69 (119)	7,88 (200)	5,88 (149)	7,38 (187)	3,75 (95)	9,00 (229)
CPBN0721	STD : 2-1/2 po NPT OPT : 3 po NPT	STD : 2-1/2" NPT OPT : 2" NPT 3" NPT	5,62 (143)	1,16 (29)	5,75 (146)	4,56 (116)	0,81 (21)	2,00 (51)	1,50 (38)	3,38 (86)	4,56 (116)	8,69 (221)	6,69 (170)	10,19 (259)	4,50 (114)	8,19 (208)
CPBN1021	STD : 3" NPT OPT : 2-1/2" NPT	STD : 3" NPT OPT : 2 po NPT 2-1/2 po NPT	6,88 (175)	3,13 (79)	7,63 (194)	5,50 (140)	0 (0)	2,00 (51)	1,75 (44)	4,12 (105)	5,50 (140)	8,44 (214)	6,44 (164)	8,88 (225)	5,25 (133)	9,88 (251)
CPBN1321	STD : 4" NPT	STD : 3" NPT OPT : 4" NPT	7,75 (197)	2,44 (62)	9,62 (244)	5,50 (140)	0,81 (21)	3,00 (76)	2,88 (73)	4,12 (105)	5,38 (137)	10,62 (270)	7,62 (194)	9,38 (238)	7,50 (191)	9,88 (251)
CPBN1521	STD : 4" NPT	STD : 4" NPT OPT : 3" NPT	7,75 (197)	2,44 (62)	9,62 (244)	5,50 (140)	0,81 (21)	3,00 (76)	2,88 (73)	4,12 (105)	5,38 (137)	10,62 (270)	7,62 (194)	9,38 (238)	7,50 (191)	9,88 (251)
CDBN0521	STD : 2 po NPT OPT : 2-1/2 po NPT	STD : 2" NPT OPT : 2-1/2" NPT 1-1/2 po NPT	6,13 (157)	0 (0)	6,13 (157)	5,00 (127)	0 (0)	2,00 (51)	1,38 (35)	4,00 (102)	4,69 (119)	7,88 (200)	5,88 (149)	7,38 (187)	3,75 (95)	9,00 (229)
CDBN1021	STD : 3 po NPT OPT : 4" NPT	STD : 3 po NPT OPT : 4" NPT	7,06 (179)	0 (0)	7,19 (183)	5,50 (140)	0 (0)	2,00 (51)	1,75 (44)	4,12 (105)	5,38 (137)	8,50 (216)	6,50 (165)	11,25 (286)	5,25 (133)	9,88 (251)
CDBN1321	STD : 4 po NPT	STD : 3" NPT OPT : 4" NPT	7,75 (197)	2,44 (62)	9,62 (244)	5,50 (140)	0,81 (21)	3,00 (76)	2,88 (73)	4,12 (105)	5,38 (137)	10,62 (270)	7,62 (194)	9,38 (238)	7,50 (191)	9,88 (251)
CDBN1521	STD : 4" NPT	STD : 4" NPT OPT : 3" NPT	7,75 (197)	2,44 (62)	9,62 (244)	5,50 (140)	0,81 (21)	3,00 (76)	2,88 (73)	4,12 (105)	5,38 (137)	10,62 (270)	7,62 (194)	9,81 (249)	7,50 (191)	9,88 (251)

Toutes les dimensions sont exprimées en pouces (centimètres).

IP100C.indd 35 18/02/20 11 h 09

Annexe D — Dimensions générales de tous les modèles des séries CP (CPBF) et CD (CDBF) avec brides ANSI

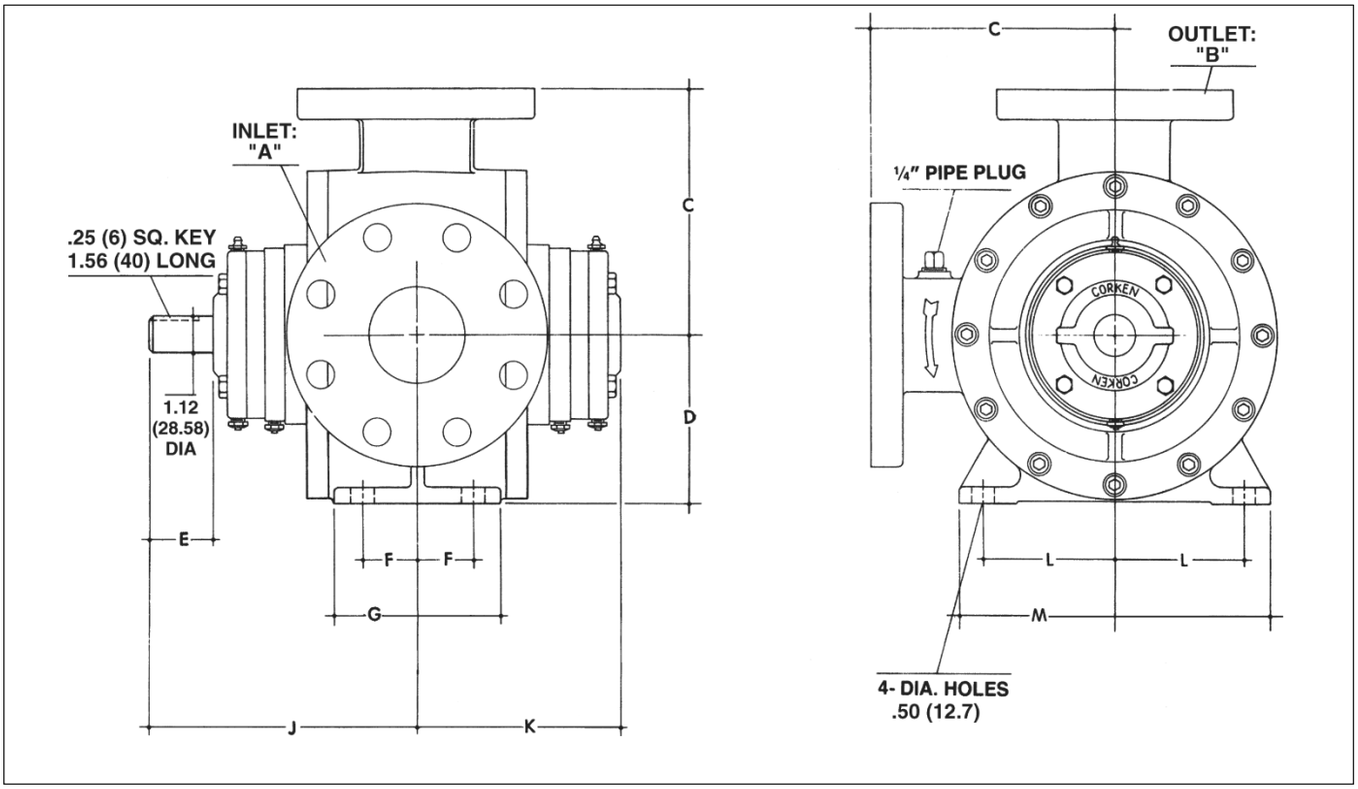

Modèle	A Entrée	B Sortie	C	D	E	F	G	J	K	L	M
CPBF0721	3" 300# ANSI	2" 300# ANSI	7,00 (178)	5,00 (127)	2,00 (51)	1,38 (35)	4,00 (102)	8,69 (221)	6,69 (170)	4,00 (102)	9,25 (235)
CPBF1021	3 po 300# ANSI	2-1/2" 300# ANSI	7,75 (197)	5,50 (140)	2,00 (51)	1,75 (44)	5,25 (133)	8,50 (216)	6,50 (165)	4,12 (105)	9,88 (251)
CPBF1321	4" 300# ANSI	3" 300# ANSI	7,84 (199)	5,50 (140)	3,00 (76)	2,88 (73)	7,50 (191)	10,62 (270)	7,62 (194)	4,12 (105)	9,88 (251)
CPBF1521	4" 300# ANSI	3" 300# ANSI	7,84 (199)	5,50 (140)	3,00 (76)	2,88 (73)	7,50 (191)	10,62 (270)	7,62 (194)	4,12 (105)	9,88 (251)
CDBF1021	3" 300# ANSI	2-1/2" 300# ANSI	7,75 (197)	5,50 (140)	2,00 (51)	1,75 (44)	5,25 (133)	8,50 (216)	6,50 (165)	4,12 (105)	9,88 (251)
CDBF1321	4" 300# ANSI	3" 300# ANSI	7,84 (199)	5,50 (140)	3,00 (76)	2,88 (73)	7,50 (191)	10,62 (270)	7,62 (194)	4,12 (105)	9,88 (251)
CDBF1521	4" 300# ANSI	3" 300# ANSI	7,84 (199)	5,50 (140)	3,00 (76)	2,88 (73)	7,50 (191)	10,62 (270)	7,62 (194)	4,12 (105)	9,88 (251)

Toutes les dimensions sont exprimées en pouces (centimètres).

IP100C.indd 36 18/02/20 11 h 09

Annexe D — Dimensions générales de tous les modèles à entraînement hydraulique des séries CP (CPHN) et CD (CDHN) avec brides NPT

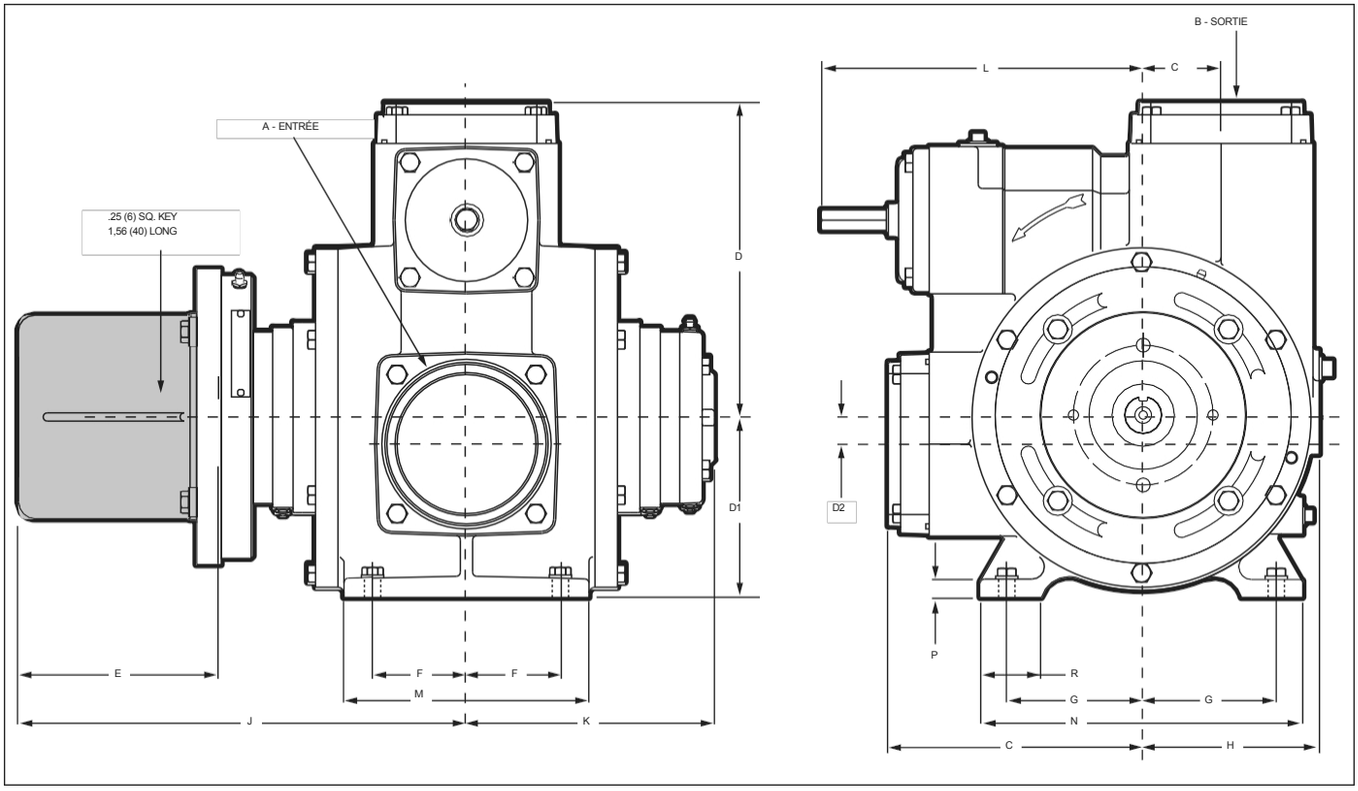

Modèle	A Entrée	B Sortie	C	C1[a]	D	D1	D2[a]	E	F	G	H	J	K	L	M	N
CPHN0521	STD : 2 po NPT OPT : 2-1/2 po NPT 3" NPT	STD : 2" NPT OPT : 2-1/2" NPT 1-1/2 po NPT	6,13 (157)	0 (0)	6,13 (157)	5,00 (127)	0 (0)	6,13 (157)	1,38 (35)	4,00 (102)	4,69 (119)	12,00 (305)	5,88 (149)	7,38 (187)	3,75 (95)	9,00 (229)
CPHN0721	STD : 2-1/2 po NPT OPT : 3 po NPT	STD : 2-1/2" NPT OPT : 2" NPT	5,62 (143)	1,16 (29)	5,75 (146)	4,56 (116)	0,81 (21)	6,13 (157)	1,50 (38)	3,38 (86)	4,56 (116)	12,81 (325)	6,69 (170)	10,19 (259)	4,50 (114)	8,19 (208)
CPHN1021	STD : 3" NPT OPT : 2-1/2" NPT	STD : 3" NPT OPT : 2-1/2" NPT 2 po NPT	6,88 (175)	3,13 (79)	7,63 (194)	5,50 (140)	0 (0)	6,13 (157)	1,75 (44)	4,12 (105)	5,50 (140)	12,56 (319)	6,44 (164)	8,88 (225)	5,25 (133)	9,88 (251)
CPHN1321	STD : 4 po NPT	STD : 3" NPT OPT : 4" NPT	7,75 (197)	2,44 (62)	9,62 (244)	5,50 (140)	0,81 (21)	6,13 (157)	2,88 (73)	4,12 (105)	5,38 (137)	13,75 (349)	7,62 (194)	9,38 (238)	7,50 (191)	9,88 (251)
CPHN1521	STD : 4 po NPT	STD : 4" NPT OPT : 3" NPT	7,75 (197)	2,44 (62)	9,62 (244)	5,50 (140)	0,81 (21)	6,13 (157)	2,88 (73)	4,12 (105)	5,38 (137)	13,75 (349)	7,62 (194)	9,38 (238)	7,50 (191)	9,88 (251)
CDHN0521	STD : 2 po NPT OPT : 2-1/2 po NPT	STD : 2 po NPT OPT : 2-1/2 po NPT 1-1/2" NPT	6,13 (157)	0 (0)	6,13 (157)	5,00 (127)	0 (0)	6,13 (157)	1,38 (35)	4,00 (102)	4,69 (119)	12,00 (305)	5,88 (149)	7,38 (187)	3,75 (95)	9,00 (229)
CDHN1021	STD : 3 po NPT OPT : 4" NPT	STD : 3" NPT OPT : 4" NPT	7,06 (179)	0 (0)	7,19 (183)	5,50 (140)	0 (0)	6,13 (157)	1,75 (44)	4,12 (105)	5,38 (137)	12,63 (321)	6,50 (165)	11,25 (286)	5,25 (133)	9,88 (251)
CDHN1521	STD : 4" NPT	STD : 4" NPT OPT : 3" NPT	7,75 (197)	2,44 (62)	9,62 (244)	5,50 (140)	0,81 (21)	6,13 (157)	2,88 (73)	4,12 (105)	5,38 (137)	13,75 (349)	7,62 (194)	9,81 (249)	7,50 (191)	9,88 (251)

[a] *Pour certains modèles, C1 et D2 seront égaux à 0. Cela signifie que la bride d'aspiration et/ou de refoulement sera centrée par rapport à l'arbre.*

Toutes les dimensions sont exprimées en pouces (centimètres).

IP100C.indd 37 18/02/20 11 h 09

Annexe D — Dimensions générales de tous les modèles à entraînement hydraulique des séries CP et CD avec engrenage intégré et brides NPT

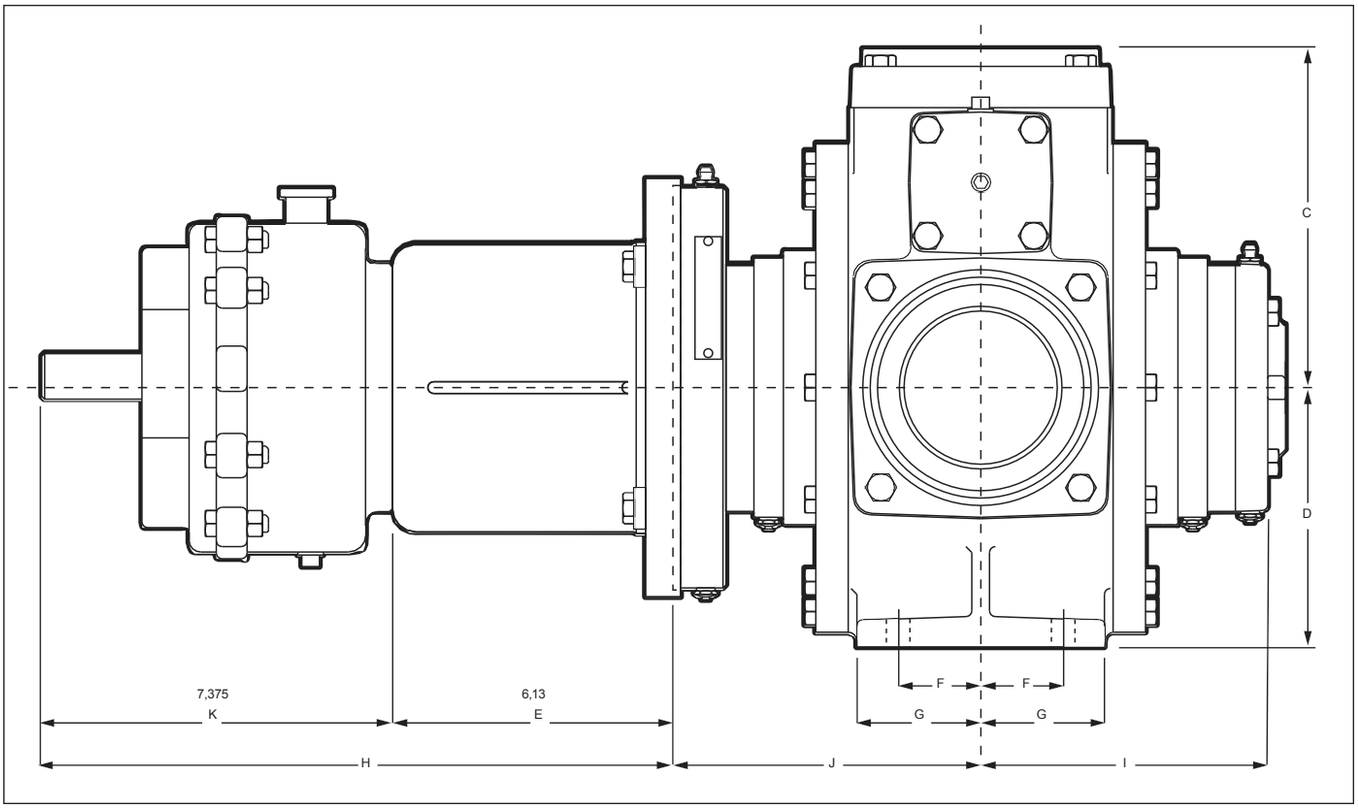

Modèle	A Entrée	B Sortie	C	D	E	F	G	H	I	J	K
CPHN0521	STD : 2" NPT OPT : 2-1/2" NPT 3 po NPT	STD : 2 po NPT OPT : 2-1/2 po NPT 1-1/2" NPT	6,13 (157)	5,00 (127)	6,13 (157)	1,38 (35)	1,88 (48)	13,50 (343)	5,88 (149)	5,88 (149)	7,38 (187)
CPHN0721	STD : 2-1/2 po NPT OPT : 3" NPT	STD : 2-1/2 po NPT OPT : 2 po NPT	5,75 (146)	4,56 (116)	6,13 (157)	1,50 (38)	2,25 (57)	13,50 (343)	6,69 (170)	6,69 (170)	7,38 (187)
CPHN1021	STD : 3 po NPT OPT : 2-1/2 po NPT	STD : 3" NPT OPT : 2-1/2" NPT 2 po NPT	7,63 (194)	5,50 (140)	6,13 (157)	1,75 (44)	2,63 (67)	13,50 (343)	6,50 (165)	6,44 (164)	7,38 (187)
CPHN1321	STD : 4 po NPT	STD : 3" NPT OPT : 4" NPT	9,62 (244)	5,50 (140)	6,13 (157)	2,88 (73)	3,75 (95)	13,50 (343)	7,62 (194)	7,62 (194)	7,38 (187)
CPHN1521	STD : 4 po NPT	STD : 3" NPT OPT : 3" NPT	9,62 (244)	5,50 (140)	6,13 (157)	2,88 (73)	3,75 (95)	13,50 (343)	7,62 (194)	7,62 (194)	7,38 (187)
CPHF0721	STD : 3" 300#	STD : 2" 300#	7,00 (178)	4,56 (116)	6,13 (157)	1,38 (35)	2,25 (57)	13,50 (343)	6,69 (170)	6,69 (170)	7,38 (187)
CPHF1021	STD : 3 po 300#	STD : 2-1/2 po 300#	7,75 (197)	5,50 (140)	6,13 (157)	1,75 (44)	2,63 (67)	13,50 (343)	6,50 (165)	6,44 (164)	7,38 (187)
CPHF1521	STD : 4" 300#	STD : 3" 300#	7,84 (199)	5,50 (140)	6,13 (157)	2,88 (73)	3,75 (95)	13,50 (343)	7,62 (194)	7,62 (194)	7,38 (187)
CPHF1321	STD : 4" 300#	STD : 3" 300#	9,62 (244)	5,50 (140)	6,13 (157)	2,88 (73)	3,75 (95)	13,50 (343)	7,62 (194)	7,62 (194)	7,38 (187)
CDHN0521	STD : 2 po NPT OPT : 2-1/2 po NPT	STD : 2" NPT OPT : 2-1/2" NPT 1-1/2 po NPT	6,13 (157)	5,00 (127)	6,13 (157)	1,38 (35)	1,88 (48)	13,50 (343)	5,88 (149)	5,88 (149)	7,38 (187)
CDHN1021	STD : 3 po NPT OPT : 4" NPT	STD : 3" NPT OPT : 4" NPT	7,19 (183)	5,50 (140)	6,13 (157)	1,75 (44)	2,63 (67)	13,50 (343)	6,50 (165)	6,50 (165)	7,38 (187)
CDHN1521	STD : 4 po NPT	STD : 4" NPT OPT : 3" NPT	9,62 (244)	5,50 (140)	6,13 (157)	2,88 (73)	3,75 (95)	13,50 (343)	7,62 (194)	7,62 (194)	7,38 (187)

Toutes les dimensions sont exprimées en pouces (centimètres).

Annexe E — Détails des pièces pour l'assemblage du joint (série 2296)

Modèles D51 et F51

ATTENTION : Toujours relâcher la pression dans l'unité avant d'effectuer toute réparation.

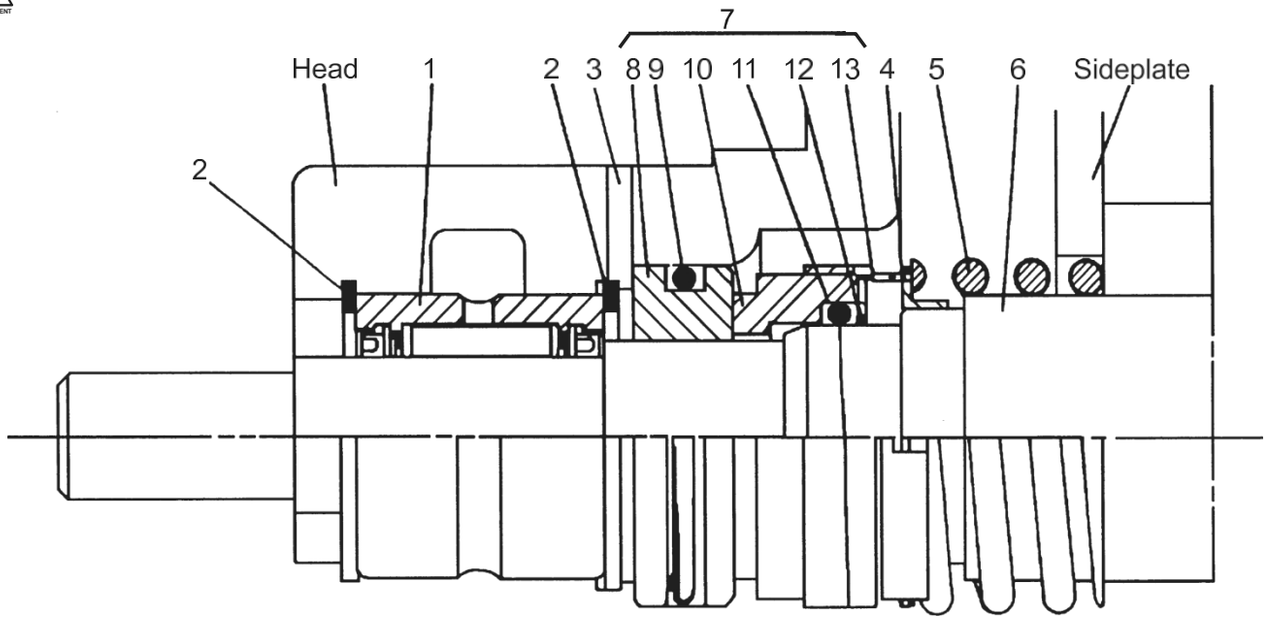

Référence	Référence	Description	Quantité
1.	2471	Roulement à rouleaux	1
2.	5000-112	Bague de retenue	1
3.	2595	Goupille de positionnement du siège	1
4.	2735	Courroie d'entraînement (avec 2492-X)	1
5.	3471	Printemps (avec 2492-X)	1
6.	2492-X	Ensemble rotor et arbre	1
7.	2296-1X_6[a,b]	Ensemble joint	1
	2299-1X_6[a,b]	Joint	1
8.	Non vendu séparément[c]	Siège de joint en carbure de silicium	1
9.	Non vendu séparément[c]	Joint torique de siège	1
10.	Non vendu séparément[c]	Rotor	1
11.	Non vendu séparément[c]	Joint torique	1
12.	Non vendu séparément[c]	Disque	1
13.	Non vendu séparément [c]	Fixation	1

Code du matériau	
A	Buna-N
B	Néoprène®[d]
D	Viton ®[d]

[a] _ désigne le code du matériau. Voir le tableau des codes des matériaux pour plus de détails.
[b] L'ensemble joint comprend le joint et un joint torique 2-154_[a] .
[c] Non vendu séparément. Ces éléments sont inclus dans le joint et l'ensemble joint.
[d] Marque déposée de la société DuPont.

Annexe E — Détails des pièces pour le modèle D51 (montage direct)

ATTENTION : Toujours relâcher la pression dans l'appareil avant d'effectuer toute réparation.

AVERTISSEMENT

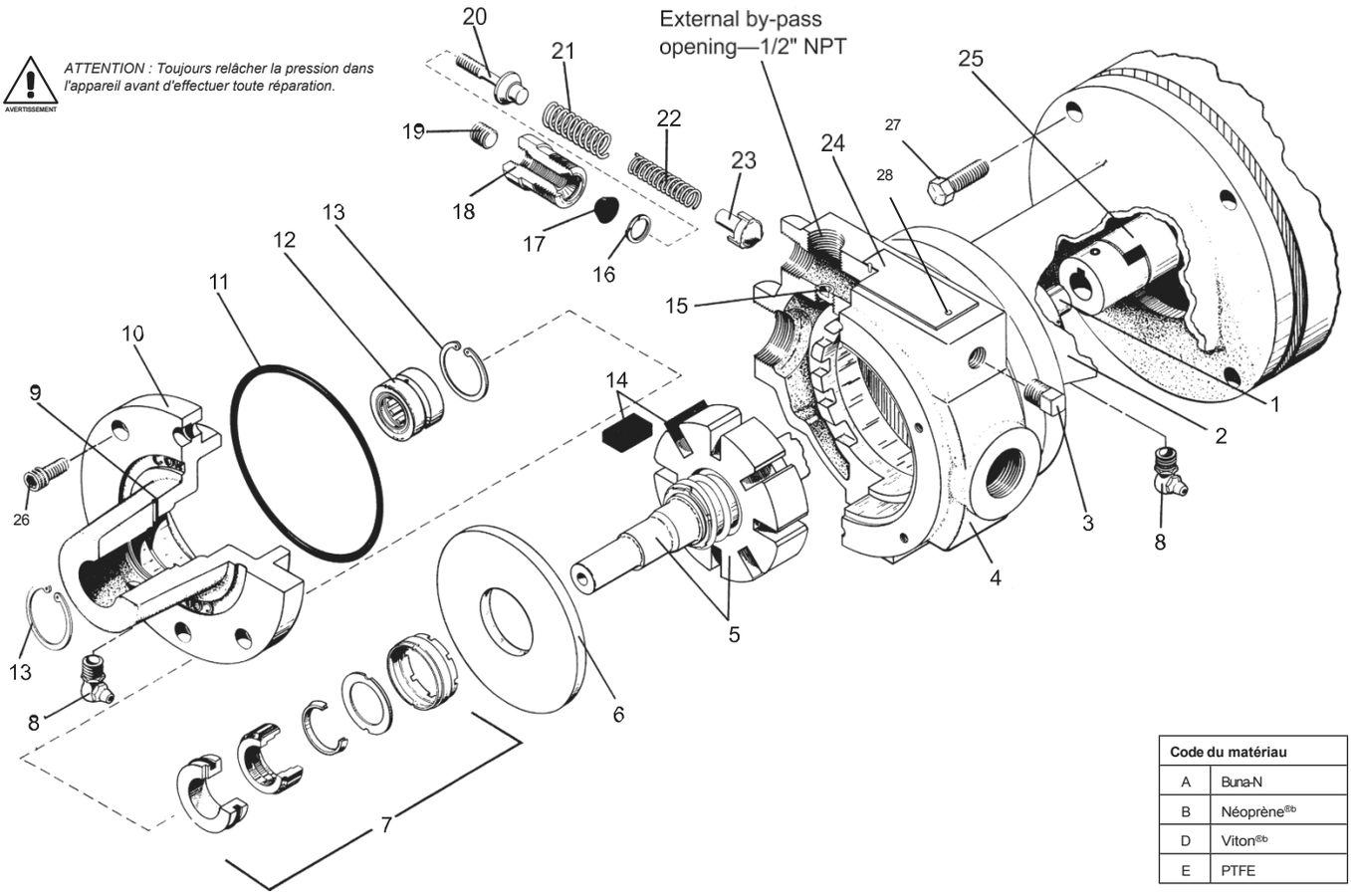

Code du matériau	
A	Buna-N
B	Néoprène®b
D	Viton®b
E	PTFE

Référence	Référence	Description	Quantité
1.	2592	Clé — 1/8 po carré x 9/16 po	1
2.	2510	Support de montage	1
3.	3442	Bouchon de tuyau — 1/4 po NPT	1
4.	2468	Boîtier	1
5.	2492-X	Ensemble rotor et arbre	1
6.	2491	Plaque latérale	2
7.	2296-1X_6[a]	Ensemble d'étanchéité	2
8.	2604	Graisseur à coude — 1/8 po NPT	2
	2159	Lubricap n° 2 (non illustré)	2
9	2595	Goupille de positionnement du siège	2
10.	2472	Tête	2
11.	2-154_[a]	Joint torique du boîtier	2
12.	2471[d]	Roulement à rouleaux	2
13.	5000-112	Bague de retenue	4
14.	2451-2	Ailette en carbone	8
15.	2590[c]	Bouchon affleurant — 1/8 po NPT	1
16.	2760-53	Bague de retenue	1
17.	2589	Joint de tige	1
18.	2585	Bouchon de soupape de décharge	1
19.	2590	Bouchon de rinçage — 1/8 po NPT	1
20.	2584-X	Ensemble de tige de réglage	1
21.	2587[c]	Ressort de soupape de décharge externe	1
22.	2586[c]	Ressort de soupape de décharge interne	1
23.	2588	Soupape de décharge	1
24.	2591	Plaque signalétique	1
25.	2593-1	Accouplement avec araignée	1
	2774	Réseau d'accouplement uniquement	1

Référence	Référence	Description	Quantité
26	7002-025NC062A	Vis à tête creuse	9
27.	7001-037NC100A	Boulon à tête hexagonale	4
28.	7012-006SF019E	Vis de plaque signalétique	2

[a] *_ désigne le code du matériau. Voir le tableau des matériaux pour plus de détails.*

[b] *Marque déposée de la société DuPont.*

[c] *La soupape de décharge de la pompe est installée en usine pour fonctionner comme une dérivation externe via l'orifice NPT 1/2" vers le réservoir de stockage. Pour passer de cette configuration externe à une soupape de décharge interne, retirez le bouchon de la soupape de décharge 2585 et les ressorts de la soupape de décharge 2586 et 2587. Retirez ensuite le bouchon d'étanchéité 2590 et bouchez l'ouverture NPT 1/2". Remplacez le bouchon et les ressorts de la soupape de décharge. Dans ce cas, une soupape de dérivation externe séparée doit être utilisée dans la tuyauterie entre le refoulement de la pompe et le réservoir de stockage. Réglez la soupape interne à une pression légèrement supérieure à celle de la soupape externe. Utilisez uniquement le ressort externe de la soupape de décharge 2587 pour les unités équipées de moteurs de 1/3 hp. Utilisez les deux ressorts pour les moteurs de 1/2 hp et plus. Remplacez toujours le bouchon d'étanchéité 2590 qui se visse dans le bouchon de la soupape de décharge 2585 après tout réglage de la soupape de décharge.*

[d] *Remplacement des roulements : installez le roulement à rouleaux 2471 avec le côté ouvert des joints d'étanchéité à la graisse vers l'extérieur de la pompe, comme illustré ci-dessous.*

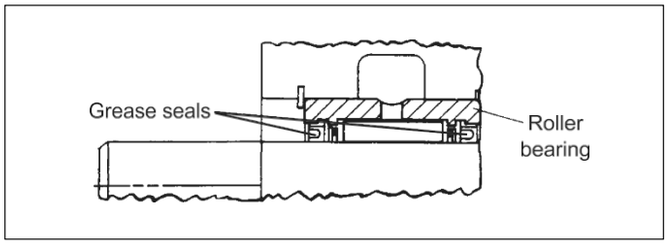

Annexe E — Détails des pièces pour le modèle F51 (montage sur châssis)

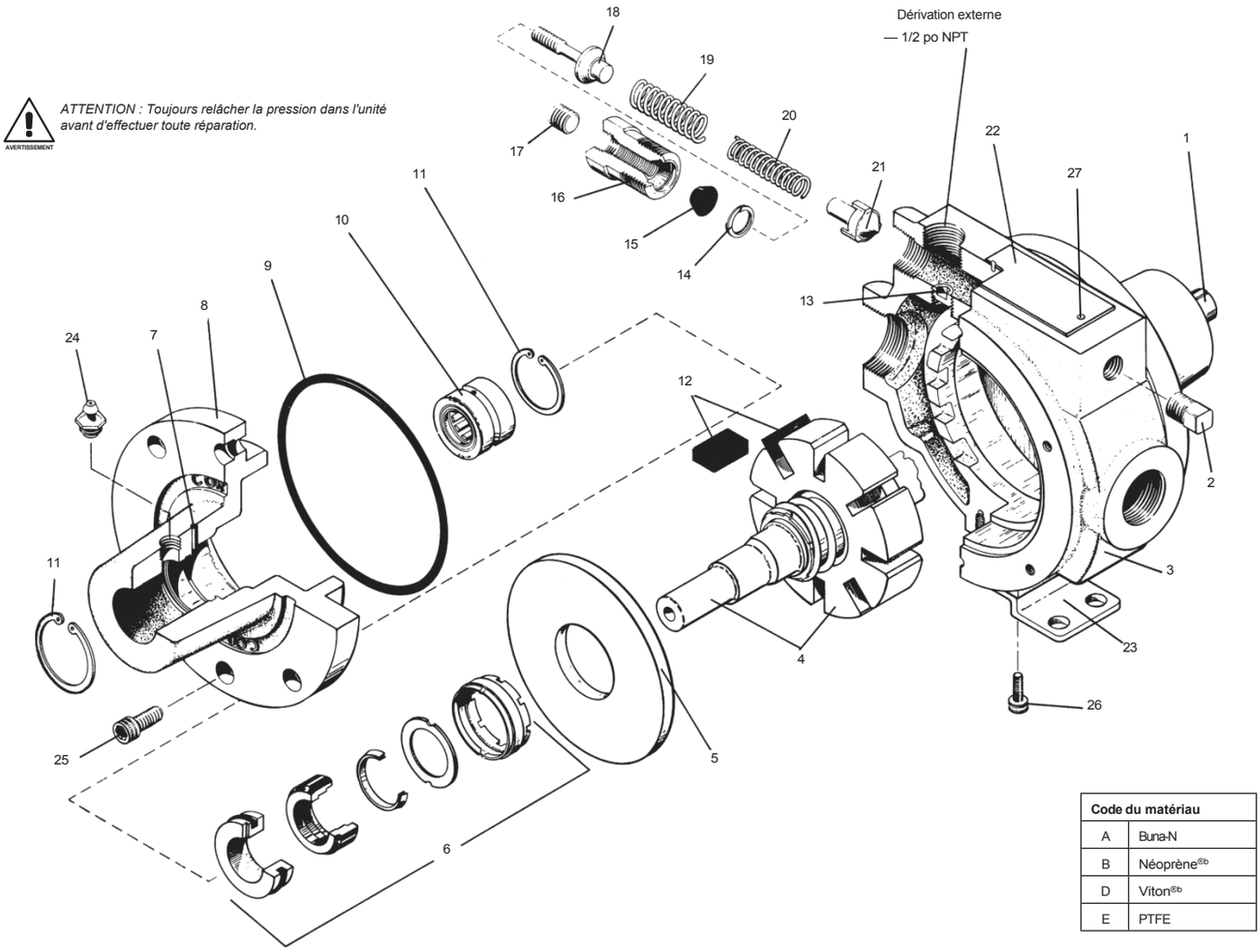

Code du matériau	
A	Buna-N
B	Néoprène®[b]
D	Viton®[b]
E	PTFE

Référence	Référence	Description	Quantité
1.	2592	Clé — 1/8 po carré x 9/16 po	1
2.	3442	Bouchon de tuyau — 1/4 po NPT	1
3.	2468-1	Boîtier	1
4.	2492-X	Ensemble rotor et arbre	1
5.	2491	Plaque latérale	2
6.	2296-1X_6[a]	Ensemble d'étanchéité	2
7.	2595	Goupille de positionnement du siège	2
8.	2472	Tête	2
9.	2-154_ [a]	Joint torique du boîtier	2
10.	2471[d]	Roulement à rouleaux	2
11.	5000-112	Bague de retenue	4
12.	2451-2	Ailette en carbone	8
13.	2590[c]	Bouchon affleurant — 1/8 po NPT	1
14.	2760-53	Bague de retenue	1
15.	2589	Joint de tige	1
16.	2585	Bouchon de soupape de décharge	1
17.	2590	Bouchon de rinçage — 1/8 po NPT	1
18.	2584-X	Ensemble de tige de réglage	1
19.	2587[c]	Ressort de soupape de décharge externe	1
20.	2586[c]	Ressort de soupape de décharge interne	1
21.	2588	Soupape de décharge	1
22.	2591	Plaque signalétique	1
23.	2594	Base	1
24.	2158	Graisseur — 1/8 po NPT	2
	2159	Lubricap n° 2 (non illustré)	2

Référence	Référence	Description	Quantité
25	7002-025NC062A	Vis à tête creuse	12
26.	7002-010NC050A	Vis à tête creuse	3
27.	7012-006SF019E	Vis de plaque signalétique	2

[a] *_ désigne le code du matériau. Voir le tableau des matériaux pour plus de détails.*

[b] *Marque déposée de la société DuPont.*

[c] *La soupape de décharge de la pompe est installée en usine pour fonctionner comme une dérivation externe via l'orifice NPT 1/2" vers le réservoir de stockage. Pour passer de cette configuration externe à une soupape de décharge interne, retirez le bouchon de la soupape de décharge 2585 et les ressorts de la soupape de décharge 2586 et 2587. Retirez ensuite le bouchon d'étanchéité 2590 et bouchez l'ouverture NPT 1/2". Remplacez le bouchon et les ressorts de la soupape de décharge. Dans ce cas, une soupape de dérivation externe séparée doit être utilisée dans la tuyauterie entre le refoulement de la pompe et le réservoir de stockage. Réglez la soupape interne à une pression légèrement supérieure à celle de la soupape externe. Utilisez uniquement le ressort externe de la soupape de décharge 2587 pour les unités équipées de moteurs de 1/3 hp. Utilisez les deux ressorts pour les moteurs de 1/2 hp et plus. Remplacez toujours le bouchon d'étanchéité 2590 qui se visse dans le bouchon de la soupape de décharge 2585 après tout réglage de la soupape de décharge.*

[d] *Remplacement des roulements : installez le roulement à rouleaux 2471 avec le côté ouvert des joints d'étanchéité à la graisse vers l'extérieur de la pompe, comme illustré ci-dessous.*

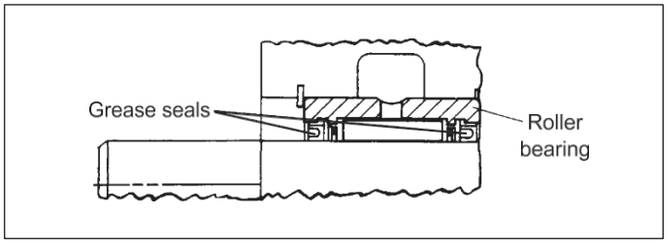

Annexe E — Détails des pièces pour l'assemblage du joint (série 1769)

Tous les modèles fixes 521, 721, 1021, 1321 et 1521

Tous les modèles pour chariots 522, 722, 1022, 1322 et 1522

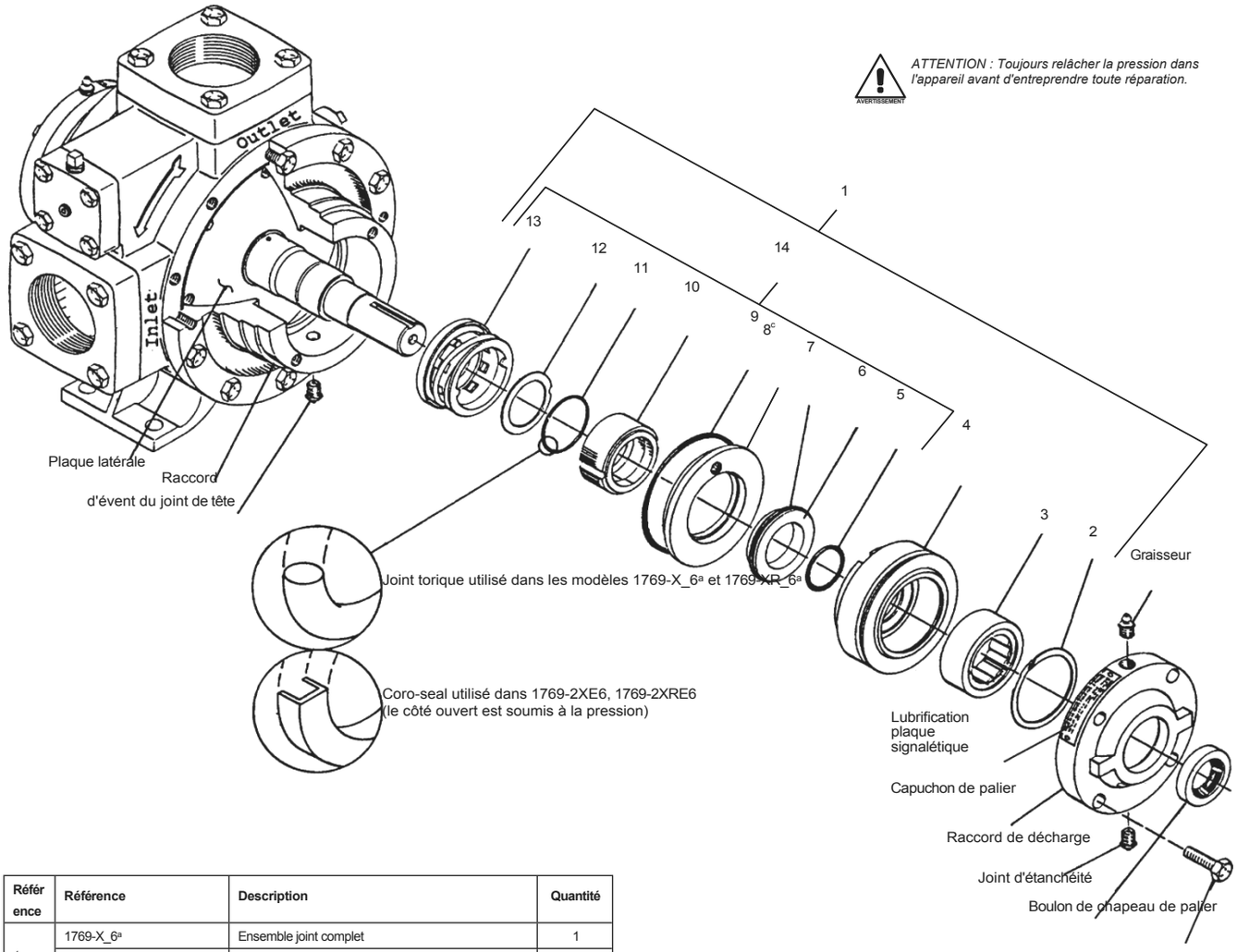

Référence	Référence	Description	Quantité
1	1769-X_6[a]	Ensemble joint complet	1
	1769-2XE6	Ensemble joint complet Coro-Seal (PTFE uniquement)	1
2	2760-244	Bague de retenue	1
3.	2754-X	Roulement à rouleaux, complet	1
	2754	Bague extérieure de roulement	1
	2755	Bague intérieure du roulement	1
4.	1769	Logement de roulement	1
5.	2-128_[a]	Joint torique d'arbre	1
6.	Non vendu séparément[d]	Siège d'étanchéité	1
7.	2-227_[a]	Joint torique du siège	1
8.	1822[c]	Plaque d'adaptation du siège	1
9.	2-240_[a]	Joint torique de la plaque d'adaptation	1
10.	Non vendu séparément[d]	Joint en carbone	1
11.	2-223_[a]	Joint torique du rotor	1
12.	Non vendu séparément[d]	Disque	1
13.	Non vendu séparément[d]	Ensemble de fixation	1
14.	1769-XR_6[a]	Ensemble joint de remplacement sur site	1
	1769-2XRE6	Joint de remplacement sur site Coro-Seal (PTFE uniquement)	1

Code du matériau	
A	Buna-N
B	Néoprène[B b]
D	Viton [B b]
E	PTFE

[a] _ désigne le code du matériau. Voir le tableau des codes des matériaux pour plus de détails.
[b] Marque déposée de la société DuPont. [c] Non inclus dans l'ensemble de joints de remplacement sur site. [d] Non vendu séparément. Disponible avec 1769-X_6[a], 1769-XR_6[a], 1769-2XE6 et 1769-2XRE6 uniquement.

Annexe E — Détails des pièces pour les pompes fixes et les pompes pour camions

Modèles fixes CPBN 0521 et CDBN 0521 Modèles pour camions CPBN 0522 et CDBN 0522

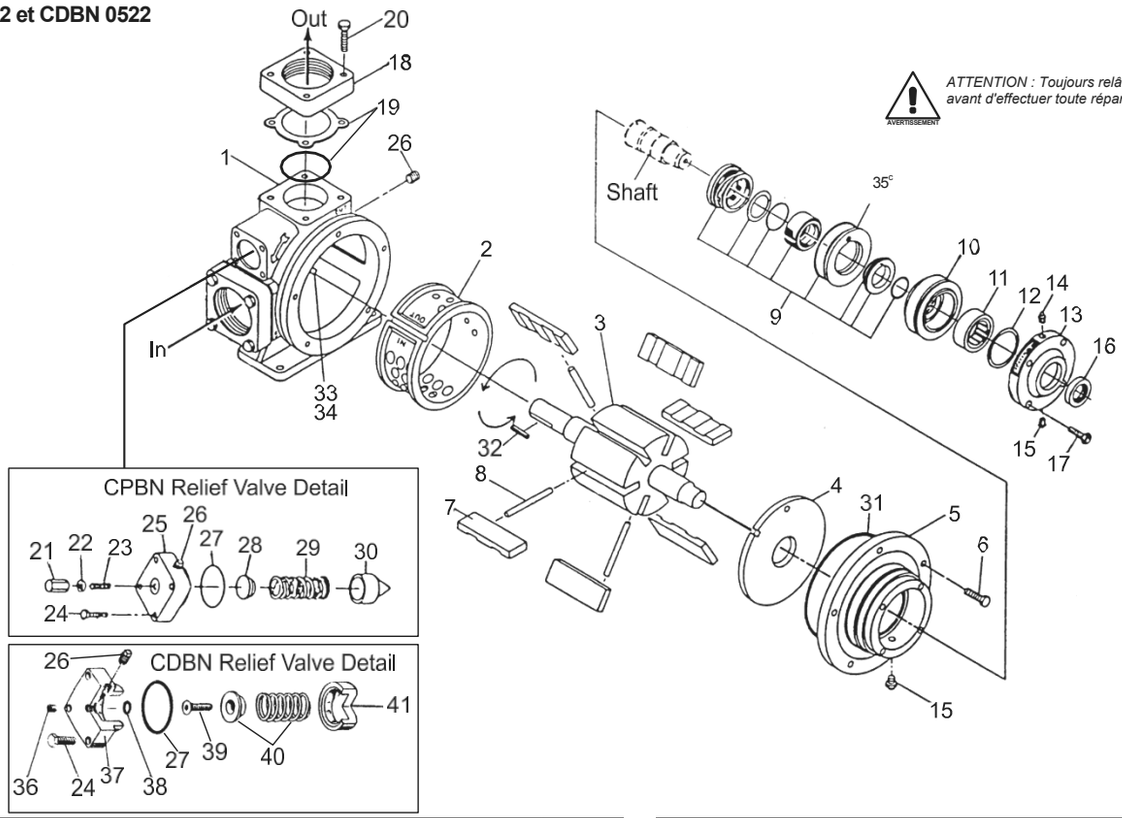

ATTENTION : Toujours relâcher la pression dans l'unité avant d'effectuer toute réparation.

Code du matériau	
A	Buna-N
B	Néoprène[b]
D	Viton [b]
E	PTFE

Référence	Référence	Description	Quantité
1.	2153	Boîtier (CPBN)	1
	2832-1	Enveloppe (CDBN)	1
2	1162-2	Revêtement	1
3.	1166-1X5R	Ensemble rotor et arbre (0521)	1
	1166-1X6R	Ensemble rotor et arbre (0522)	1
4.	3932	Plaque latérale	2
5.	1161-5	Tête (CPBN)	2
	1161-4	Responsable (CDBN)	2
6	7001-037NC125A	Boulon pour tête 3/8 po—16 NC x 1-1/4 po (CPBN)	10
	7001-037NC125A	Boulon pour tête 3/8"—16 NC x 1-1/4" (CDBN)	20
7	3934	Ailette	6
8.	2705-X	Tige de poussée	3
9.	1769-XR_6[a]	Ensemble joint (remplacement sur site)	2
10.	1769	Boîtier de palier	2
11.	2754-X	Roulement à rouleaux	2
12.	2760-244	Bague de retenue	2
13.	1164-1	Capuchon de roulement	2
14.	2158	Graisseur — 1/8 po NPT	2
15.	1343	Raccord de décharge — 1/8" NPT	4
16.	1358	Joint d'étanchéité	2
17.	7001-037NC125A	Boulon pour chapeau de roulement 3/8 po—16 NC x 1-1/4	8
18.	1172-1,5	Bride — 1-1/2" NPT	2
	1172-2	Bride — 2 po NPT	2
	1172-2,5	Bride — 2-1/2 po NPT	2
	1172-3	Bride — 3 po NPT	2
19	1999	Joint pour bride 1172 pour CPBN	2
	2-234_[a]	Joint torique pour bride CDBN	2

Référence	Référence	Description	Quantité
20.	7001-037NC150A	Boulon pour bride 3/8 po—16 NC x 1-1/2 po	8
21.	2458	Capuchon de vis de réglage (CPBN)	1
22.	1480	Joint de vis de réglage de la soupape de décharge (CPBN)	1
23.	2459	Vis de réglage de la soupape de décharge 7/16 po—14 NC x 1-1/4 po (CPBN)	1
24.	7001-031NC125A	Boulon pour couvercle de soupape de décharge 5/16"—18 NC x 1-1/4"	4
25.	1174-1	Capuchon de soupape de décharge (CPBN)	1
26.	3442	Bouchon de tuyau — 1/4 po NPT (CPBN)	1
27.	2-224_[a]	Joint torique du capuchon de la soupape de décharge	1
28.	2457	Siège de ressort de soupape de décharge (CPBN)	1
29.	2178	Ressort de soupape de décharge (CPBN)	1
30.	2456	Clapet de soupape de décharge (CPBN)	1
31.	2-261_[a]	Joint torique du boîtier	2
32.	2270	Clé — 1/4 po	1
33.	1170	Clé de doublure	1
34.	3253	Goupille de clavette de chemise — 3/8 po x 1/2 po	2
35.	1822[c]	Plaque d'adaptation du joint	2
36.	2590	Bouchon affleurant — 1/8 po NPT (CDBN)	1
37.	1174	Capuchon de soupape de décharge (CDBN)	1
38.	2-112_[a]	Vis de réglage du joint torique (CDBN)	1
39.	2252	Vis de réglage de la soupape de décharge (CDBN)	1
40.	1242-X	Ensemble guide-ressort (CDBN)	1
41.	1241	Soupape de décharge (CDBN)	1

[a] *_ désigne le code du matériau. Voir le tableau des codes des matériaux pour plus de détails.*
[b] *Marque déposée de la société DuPont.*
[c] *Non inclus dans l'ensemble de joint de remplacement sur site.*

IP100C.indd 43 18/02/20 11 h 09

Annexe E — Détails des pièces pour les pompes fixes et les pompes pour camions

Modèles fixes CPBN 0721 et CPBF 0721 Modèles pour camions CPBN

0722 et CPBF 0722

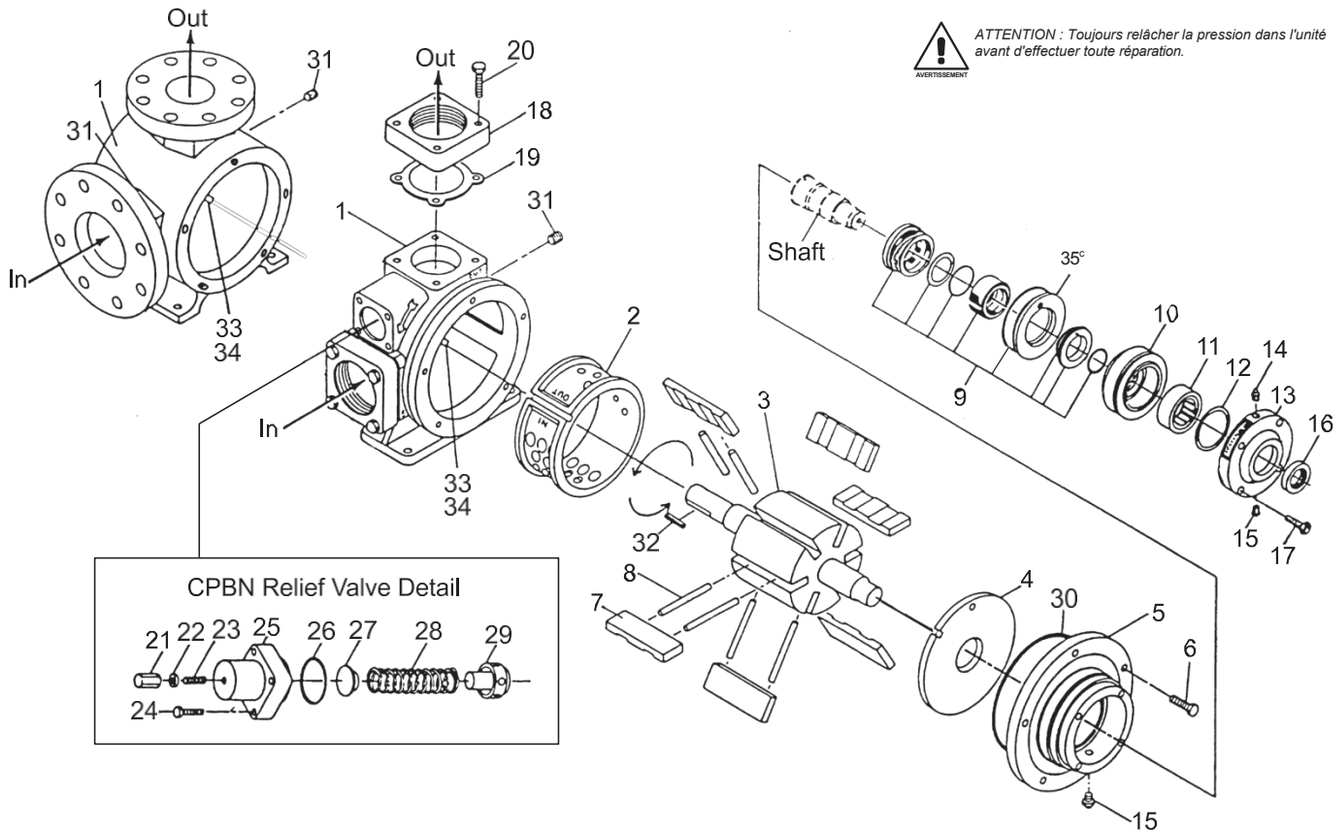

ATTENTION : Toujours relâcher la pression dans l'unité avant d'effectuer toute réparation.

Référence	Référence	Description	Quantité
1	4042	Boîtier (CPBN)	1
	4077	Enveloppe (CPBF)	1
2	4044	Revêtement	1
3.	3983-X5R	Ensemble rotor et arbre (0721)	1
	3983-X6R	Ensemble rotor et arbre (0722)	1
4.	3932	Plaque latérale	2
5.	1161-5	Tête	2
6.	7001-037NC125A	Boulon pour tête 3/8 po—16 NC x 1-1/4 po	10
7.	5365	Ailette	6
8.	2705-X	Tige de poussée	6
9.	1769-XR_6[a]	Ensemble joint (remplacement sur site)	2
10.	1769	Extrémité du logement de palier	2
11.	2754-X	Roulement à rouleaux	2
12.	2760-244	Bague de retenue hélicoïdale	2
13.	1164-1	Capuchon de roulement	2
14.	2158	Graisseur — 1/8 po NPT	2
15.	1343	Raccord de décharge — 1/8 po NPT	4
16.	1358	Joint d'étanchéité	2
17.	7001-037NC125A	Boulon pour chapeau de roulement 3/8 po—16 NC x 1-1/4 po	8
18.	1172-2,5	Bride — 2-1/2" NPT	2
	1172-2	Bride — 2 po NPT	2
	1172-3	Bride — 3 po NPT	2
19	1999	Joint pour bride	2

Référence	Référence	Description	Quantité
20	7001-037NC150A	Boulon pour bride 3/8 po—16 NC x 1-1/2 po	4
21.	4025	Capuchon de vis de réglage	1
22.	1480	Joint pour vis de réglage de soupape de décharge	1
23.	7006-043NC250A	Vis de réglage à tête creuse de soupape de décharge 7/16"—14 NC x 2-1/2"	1
24.	7001-037NC175A	Boulon pour couvercle de soupape de décharge 3/8"—16 NC x 1-3/4"	4
25.	3930	Couvercle de soupape de décharge	1
26.	2-228_[a]	Joint torique du capuchon de soupape de décharge	1
27.	2470	Siège de ressort de soupape de décharge	1
28.	2949	Ressort de soupape de décharge	1
29.	4024	Clapet de soupape de décharge	1
30.	2-261_[a]	Joint torique du boîtier	2
31.	3442	Bouchon de tuyau — 1/4 po NPT	2
32.	2270	Clavette d'arbre	1
33.	1891	Clé de chemise	1
34.	3253	Goupille de clé de revêtement — 3/8 po x 1/2 po	2
35.	1822[c]	Plaque d'adaptation pour joint	2

Code du matériau	
A	Buna-N
B	Néoprène[®b]
D	Viton [®b]
E	PTFE

[a] *_ désigne le code du matériau. Voir le tableau des codes des matériaux pour plus de détails.*
[b] *Marque déposée de la société DuPont.*
[c] *Non inclus dans l'ensemble de joints de remplacement sur site.*

Annexe E — Détails des pièces pour les pompes fixes et les pompes pour camions

Modèles fixes CPBN/BF 1021 et CDBN/BF 1021 Modèles pour camions CPBN/BF 1022 et CDBN/BF 1022

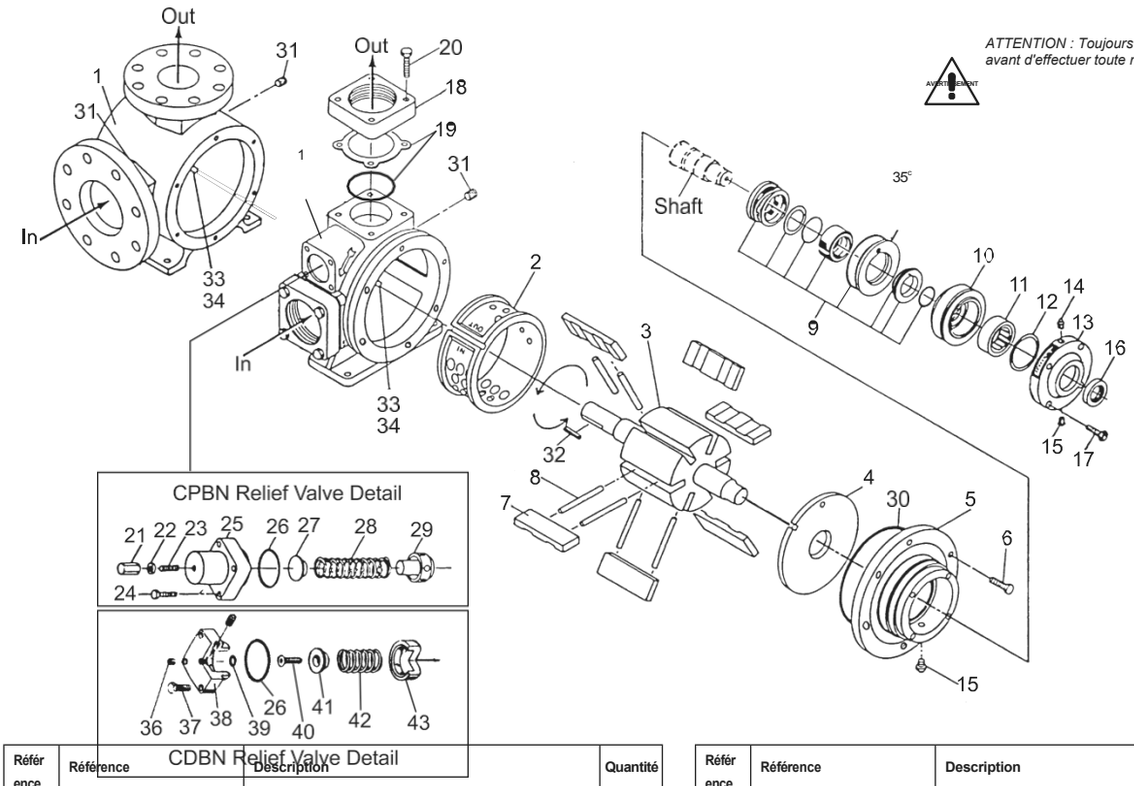

ATTENTION : Toujours relâcher la pression dans l'unité avant d'effectuer toute réparation.

Code du matériau	
A	Buna-N
B	Néoprène [b]
D	Viton [b]
E	PTFE

Référence	Référence	Description	Quantité
1	4145	Boîtier (CPBN)	1
	2841	Enveloppe (CDBN)	1
	2433	Boîtier (CPBF et CDBF)	1
2	1201-2	Revêtement	1
3.	1208-1X5R	Ensemble rotor et arbre (1021)	1
	1208-1X6R	Ensemble rotor et arbre (1022)	1
4.	3935	Plaque latérale	2
5.	1205-5	Tête (CPBN)	2
	1205-4	Responsable (CDBN)	2
6	7001-037NC125A	Boulon pour tête 3/8 po—16 NC x 1-1/4 po (CPBN)	12
	7001-037NC125A	Boulon pour tête 3/8"—16 NC x 1-1/4" (CDBN)	24
7.	3936	Vane	6
8.	2708-X	Tige de poussée	6
9.	1769-XR_6[a]	Ensemble joint (remplacement sur site)	2
10.	1769	Logement de palier	2
11.	2754-X	Roulement à rouleaux	2
12.	2760-244	Bague de retenue hélicoïdale	2
13.	1164-1	Capuchon de roulement	2
14.	2158	Graisseur — 1/8 po NPT	2
15.	1343	Raccord de décharge — 1/8 po NPT	4
16.	1358	Joint d'étanchéité	2
17.	7001-037NC125A	Boulon pour chapeau de roulement 3/8 po—16 NC x 1-1/4 po	8
18.	1172-2	Bride — 2" NPT, en option (sortie CPBN)	2
	1172-2,5	Bride — 2-1/2 po NPT, en option (sortie CPBN)	2
	1172-3	Bride — 3 po NPT, standard (entrée et sortie CPBN)	2
	1206-3	Bride — 3 po NPT, standard (entrée et sortie CDBN)	2
	1206-3S	Bride — 3" à souder, en option (sortie CDBN)	2
	1206-4	Bride — 4 po NPT, en option (sortie CDBN)	2
	1206-4S	Bride — 4 po à souder, en option (sortie CDBN)	2

Référence	Référence	Description	Quantité
19	1999	Joint pour bride 1172 (CPBN)	2
	2-245_[a]	Joint torique pour CDBN	2
20	7001-037NC175A	Boulon pour bride 3/8 po-16 NC x 1-3/4 po	8
21.	4025	Capuchon de vis de réglage (CPBN)	1
22.	1480	Joint de vis de réglage de la soupape de décharge (CPBN)	1
23.	7006-043NC250A	Vis de réglage à tête creuse de la soupape de décharge 7/16"—14 NC x 2-1/2" (CPBN)	1
24.	7001-037NC175A	Boulon pour couvercle de soupape de décharge 3/8"—16 NC x 1-3/4" (CPBN)	4
25.	4061-1	Couvercle de soupape de décharge (CPBN)	1
26.	2-228_[a]	Joint torique du bouchon de soupape de décharge	1
27.	4074	Siège de ressort de soupape de décharge (CPBN)	1
28.	4149	Ressort de soupape de décharge (CPBN)	1
29.	4146	Clapet de soupape de décharge (CPBN)	1
30.	2-268_[a]	Joint torique du boîtier	2
31.	3442	Bouchon de tuyau — 1/4 po NPT	2
32.	2270	Clavette d'arbre — 1/4"	1
33.	1309	Clé de chemise	1
34.	3253	Goupille de clé de revêtement — 3/8 po x 1/2 po	2
35.	1822[c]	Plaque d'adaptation	2
36.	2590	Bouchon affleurant — 1/8 po NPT (CDBN)	1
37.	7001-037NC125A	3-8/16 po x 1-1/4 po à tête hexagonale (CDBN)	4
38.	1207	Capuchon de soupape de décharge (CDBN)	1
39.	2-112_[a]	Joint torique pour vis de réglage	1
40.	2252	Vis de réglage de la soupape de décharge (CDBN)	1
41.	1227	Guide de soupape de décharge (CDBN)	1
42.	1226	Ressort de soupape de décharge (CDBN)	1
43.	1224	Soupape de décharge (CDBN)	1

[a] *_ désigne le code du matériau. Voir le tableau des codes des matériaux pour plus de détails.*

[b] *Marque déposée de la société DuPont.*

[c] *Non inclus dans l'ensemble de joint de remplacement sur site.*

IP100C.indd 45 18/02/20 11 h 09

Annexe E — Détails des pièces pour les pompes fixes et les pompes pour camions

Modèles fixes CPBN/BF 1321, 1521 et CDBN/BF 1321, 1521
Modèles de camions CPBN/BF 1322, 1522 et CDBN/BF 1322, 1522

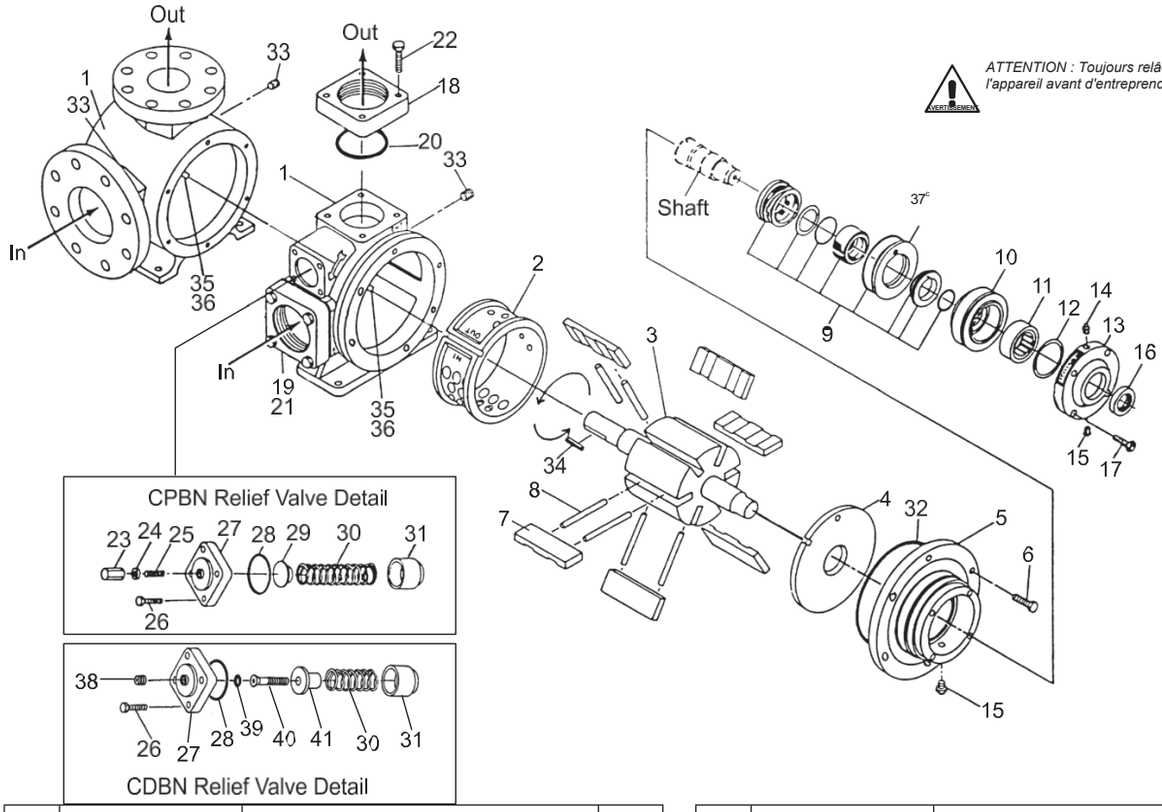

ATTENTION : Toujours relâcher la pression dans l'appareil avant d'entreprendre toute réparation.

Code du matériau	
A	Buna-N
B	Néoprène[b]
D	Viton [b]
E	PTFE

Référence	Référence	Description	Quantité
1	3254	Boîtier (CPBN et CDBN)	1
	2437	Casing (CPBF et CDBF)	1
2	1792-1	Revêtement (1521 et 1522)	1
	4072	Liner (1321 et 1322)	1
3	3350-X3R	Ensemble rotor et arbre (1321 et 1521)	1
	3350-X4R	Ensemble rotor et arbre (1322 et 1522)	1
4	3935	Plaque latérale	2
5.	1205-5	Tête (CPBN et CPBF)	2
	1205-4	Responsable (CDBN et CDBF)	2
6.	7001-037NC125A	Boulon pour tête 3/8 po—16 NC x 1-1/4 po (CPBN)	12
	7001-037NC125A	Boulon pour tête 3/8"—16 NC x 1-1/4" (CDBN)	24
7	3309	Ailette	6
8.	4028-X	Tige de poussée (1521 et 1522)	6
	4083-X	Tige de poussée (1321 et 1322)	6
9	1769-XR_6[a]	Ensemble joint (remplacement sur site)	2
10.	1769	Logement de palier	2
11.	2754	Bague extérieure de roulement	2
12.	2760-244	Bague de retenue	2
13.	1164-1	Capuchon de roulement	2
14.	2158	Graisseur — 1/8 po NPT	2
15.	1343	Raccord de décharge — 1/8 po NPT	4
16.	1358	Joint d'étanchéité	2
17.	7001-037NC125A	Boulon pour chapeau de roulement 3/8 po—16 NC x 1-1/4 po	8
18.	1206-3	Bride — 3" NPT CPBN/CDBN 1321 sortie standard	1

Référence	Référence	Description	Quantité
19	1206-4	Bride — 4 po NPT CPBN/CDBN (entrée 1321 entrée) (1521 entrée et sortie) std.	1
20.	2-245_[a]	Joint torique pour bride 1206-3	1
21.	2-249_[a]	Joint torique pour bride 1206-4	1
22.	7001-037NC150A	Boulon pour bride 3/8"—16 NC x 1-1/2"	8
23.	4025	Capuchon de vis de réglage (CPBN)	1
24.	1480	Joint (CPBN)	1
25.	7006-043NC250A	Vis de réglage de la soupape de décharge 7/16"—14 NCx2-1/2" (CPBN)	1
26.	7001-037NC100A	Boulon pour couvercle de soupape de décharge 3/8 po — 16 NC x 1 po	4
27.	4061-1	Capuchon de soupape de décharge (CPBN)	1
	4061	Capuchon de soupape de décharge (CDBN)	1
28	2-240_[a]	Joint torique du capuchon de soupape de décharge	1
29.	4074	Siège de ressort de soupape de décharge (CPBN)	1
30.	4075	Ressort de soupape de décharge	1
31.	4062	Clapet de soupape de décharge	1
32.	2-268_[a]	Joint torique du boîtier	2
33.	3442	Bouchon de tuyau — 1/4 po NPT	2
34.	2270	Clavette d'arbre — 1/4 po	1
35.	1309	Clé de chemise	1
36.	3253	Goupille de clé de revêtement — 3/8 po x 1/2 po	2
37.	1822[c]	Plaque d'adaptation du joint	2
38.	2590	Bouchon affleurant — 1/8 po NPT (CDBN)	1
39.	2-112_[a]	Joint torique (CDBN)	1
40.	4078	Vis de réglage de la soupape de décharge (CDBN)	1
41.	4073	Siège de ressort de soupape de décharge (CDBN)	1

[a] *_ désigne le code du matériau. Voir le tableau des codes des matériaux pour plus de détails.*
[b] *Marque déposée de la société DuPont.*
[c] *Non inclus dans l'ensemble de joint de remplacement sur site.*

Annexe E — Détails des pièces pour les pompes fixes

Modèles CPHN 0521 et CDHN 0521

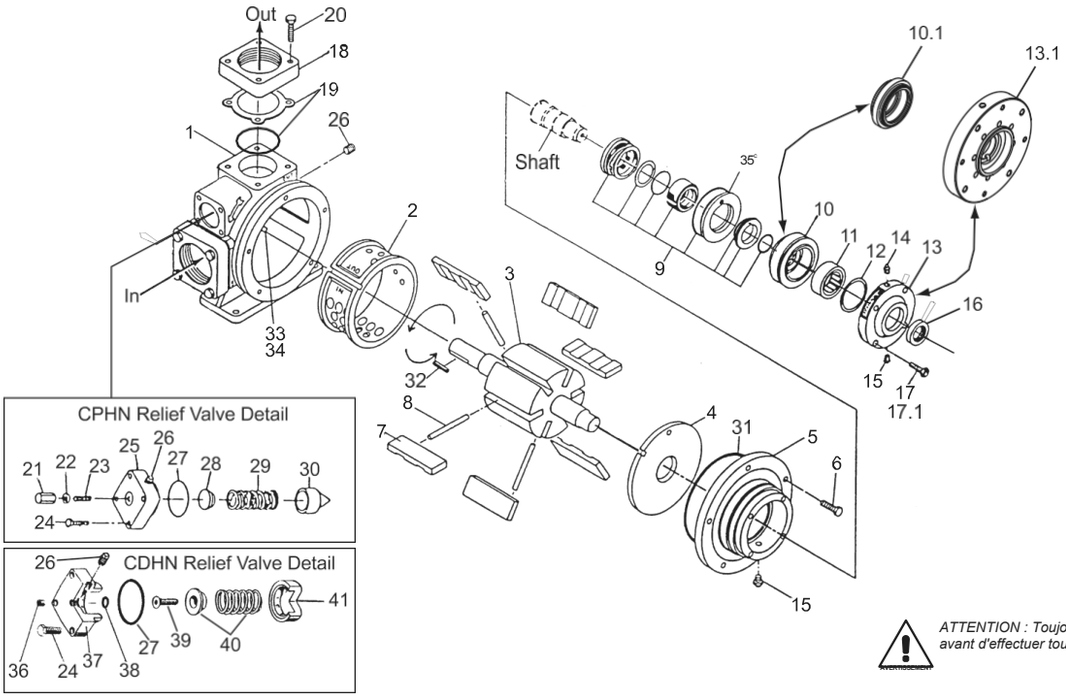

ATTENTION : Toujours relâcher la pression dans l'unité avant d'effectuer toute réparation.

Référence	Référence	Description	Quantité
1.	2153	Boîtier (CPHN)	1
	2832-1	Boîtier (CDHF)	1
2	1162-2	Revêtement	1
3.	1166-1X5R	Ensemble rotor et arbre (0521)	1
	1166-1X6R	Ensemble rotor et arbre (0522)	1
4.	3932	Plaque latérale	2
5.	1161-5	Tête (CPHN)	2
	1161-4	Responsable (CDHN)	2
6.	7001-037NC125A	Boulon pour tête 3/8 po—16 NC x 1-1/4 po (CPHN)	10
	7001-037NC125A	Boulon pour tête 3/8"—16 NC x 1-1/4" (CDHN)	20
7	3934	Ailette	6
8.	2705-X	Tige de poussée	3
9.	1769-XR_6[a]	Ensemble joint (remplacement sur site)	2
10.	1769	Logement de palier (utilisé sur le côté non hydraulique de la pompe)	1
10.1.	1769-3	Logement de palier (utilisé sur le côté entraînement hydraulique de la pompe)	1
11.	2754-X	Roulement à rouleaux	2
12.	2760-244	Bague de retenue	2
13.	1164-1	Capuchon de palier (utilisé sur le côté non hydraulique de la pompe)	1
13.1.	4193	Capuchon de palier (utilisé sur le côté entraînement hydraulique de la pompe)	1
14.	2158	Graisseur — 1/8 po NPT	2
15.	1343	Raccord de décharge — 1/8 po NPT	4
16.	1358	Joint d'étanchéité	2
17.	7001-037NC125A	Boulon pour chapeau de roulement 3/8 po—16 NC x 1-1/4 (côté non hydraulique)	4
17,1	7001-037NC150A	Boulon pour chapeau de palier 3/8"—16 NC x 1-1/2 (côté hydraulique)	4
18.	1172-1.5	Bride — 1-1/2" NPT	2
	1172-2	Bride — 2 po NPT	2
	1172-2,5	Bride — 2-1/2 po NPT	2
	1172-3	Bride — 3 po NPT	2

Référence	Référence	Description	Quantité
19	1999	Joint pour bride 1172 pour CPHN	2
	2-234_[a]	Joint torique pour bride CDHN	2
20.	7001-037NC150A	Boulon pour bride 3/8"—16 NC x 1-1/2"	8
21.	2458	Capuchon de vis de réglage (CPHN)	1
22.	1480	Joint de vis de réglage de la soupape de décharge (CPHN)	1
23.	2459	Vis de réglage de la soupape de décharge 7/16 po—14 NC x 1-1/4 po (CPHN)	1
24.	7001-031NC125A	Boulon pour couvercle de soupape de décharge 5/16 po—18 NC x 1-1/4 po	4
25.	1174-1	Capuchon de soupape de décharge (CPHN)	1
26.	3442	Bouchon de tuyau — 1/4 po NPT (CPHN)	1
27.	2-224_[a]	Joint torique du capuchon de la soupape de décharge	1
28.	2457	Siège de ressort de soupape de décharge (CPHN)	1
29.	2178	Ressort de soupape de décharge (CPHN)	1
30.	2456	Clapet de soupape de décharge (CPHN)	1
31.	2-261_[a]	Joint torique du boîtier (Buna-N standard)	2
32.	2270	Clé — 1/4 po	1
33.	1170	Clé de chemise	1
34.	3253	Goupille de clavette — 3/8 po x 1/2 po	2
35.	1822[c]	Plaque d'adaptation du joint	2
36.	2590	Bouchon affleurant — 1/8 po NPT (CDHN)	1
37.	1174	Capuchon de soupape de décharge (CDHN)	1
38.	2-112_[a]	Vis de réglage du joint torique (CDHN)	1
39.	2252	Vis de réglage de la soupape de décharge (CDHN)	1
40.	1242-X	Ensemble guide-ressort (CDHN)	1
41.	1241	Soupape de décharge (CDHN)	1

Code du matériau	
A	Buna-N
B	Néoprène®[b]
D	Viton ®[b]
E	PTFE

[a] _ désigne le code du matériau. Voir le tableau des codes des matériaux pour plus de détails.
[b] Marque déposée de la société DuPont.
[c] Non inclus dans le kit de remplacement sur site.

Annexe E — Détails des pièces pour les pompes fixes

Modèles CPHN/HF 0721

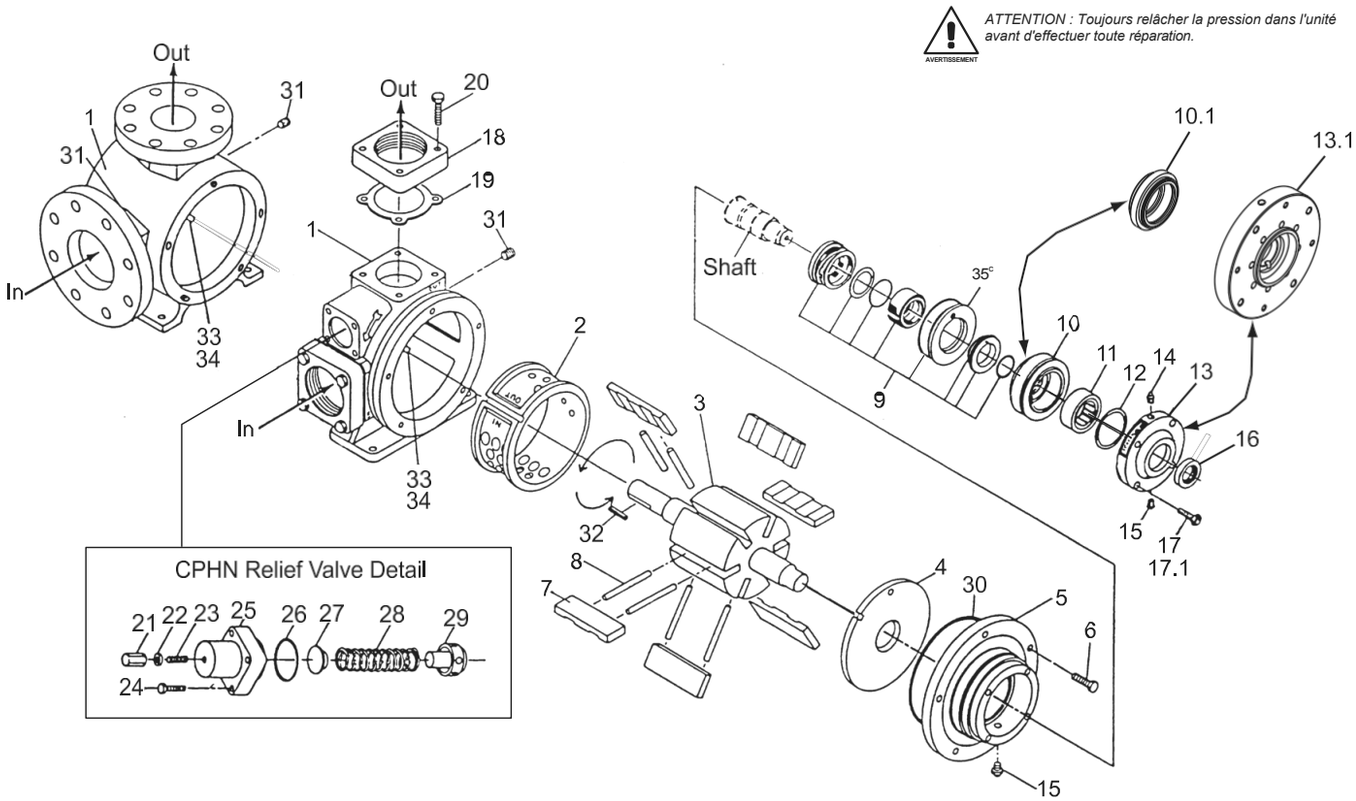

Référence	Référence	Description	Quantité
1.	4042	Boîtier (CPHN)	1
	4077	Boîtier (CPHF)	1
2	4044	Revêtement	1
3.	3983-X5R	Ensemble rotor et arbre (0721)	1
	3983-X6R	Ensemble rotor et arbre (0722)	1
4.	3932	Plaque latérale	2
5.	1161-5	Tête	2
6.	7001-037NC125A	Boulon pour tête 3/8 po—16 NC x 1-1/4 po	10
7.	5365	Ailette	6
8.	2705-X	Tige de poussée	6
9.	1769-XR_6[a]	Ensemble joint (remplacement sur site)	2
10.	1769	Logement de palier (utilisé sur le côté non hydraulique de la pompe)	1
10.1.	1769-3	Logement de palier (utilisé sur le côté hydraulique de la pompe)	1
11.	2754-X	Roulement à rouleaux	2
12.	2760-244	Bague de retenue hélicoïdale	2
13.	1164-1	Capuchon de palier (utilisé sur le côté non hydraulique de la pompe)	1
13,1.	4193	Capuchon de palier (utilisé sur le côté hydraulique de la pompe)	1
14.	2158	Graisseur — 1/8 po NPT	2
15.	1343	Raccord de décharge — 1/8 po NPT	4
16.	1358	Joint d'étanchéité	2
17.	7001-037NC125A	Boulon pour chapeau de roulement 3/8 po—16 NC x 1-1/4 po (côté non hydraulique)	4
17,1	7001-037NC150A	Boulon pour chapeau de palier 3/8"—16 NC x 1-1/2" (côté hydraulique)	4

Référence	Référence	Description	Quantité
18	1172-2,5	Bride — 2-1/2 po NPT	2
	1172-2	Bride — 2 po NPT	2
	1172-3	Bride — 3 po NPT	2
19	1999	Joint pour bride	2
20.	7001-037NC150A	Boulon pour bride 3/8 po—16 NC x 1-1/2 po	8
21.	4025	Capuchon de vis de réglage	1
22.	1480	Joint de vis de réglage de la soupape de décharge	1
23.	7006-043NC250A	Vis de réglage à tête creuse de la soupape de décharge 7/16"—14 NC x 2-1/2"	1
24.	7001-037NC175A	Boulon pour couvercle de soupape de décharge 3/8 po — 16 NC x 1-3/4 po	4
25.	3930	Couvercle de soupape de décharge	1
26.	2-228_[a]	Joint torique du capuchon de soupape de décharge	1
27.	2470	Siège de ressort de soupape de décharge	1
28.	2949	Ressort de soupape de décharge	1
29.	4024	Clapet de soupape de décharge	1
30.	2-261_[a]	Joint torique du boîtier	2
31.	3442	Bouchon de tuyau — 1/4 po NPT	2
32.	2270	Clavette d'arbre — 1/4 po	1
33.	1891	Clé de chemise	1
34.	3253	Goupille de clé de revêtement — 3/8 po x 1/2 po	2
35.	1822[c]	Plaque d'adaptation du joint	2

Code du matériau	
A	Buna-N
B	Néoprène[®b]
D	Viton [®b]
E	PTFE

[a] *_ désigne le code du matériau. Voir le tableau des codes des matériaux pour plus de détails.*
[b] *Marque déposée de la société DuPont.*
[c] *Non inclus dans l'ensemble de joints de remplacement sur site.*

Annexe E — Détails des pièces pour les pompes fixes

Modèles CPHN/HF 1021 et CDHN 1021

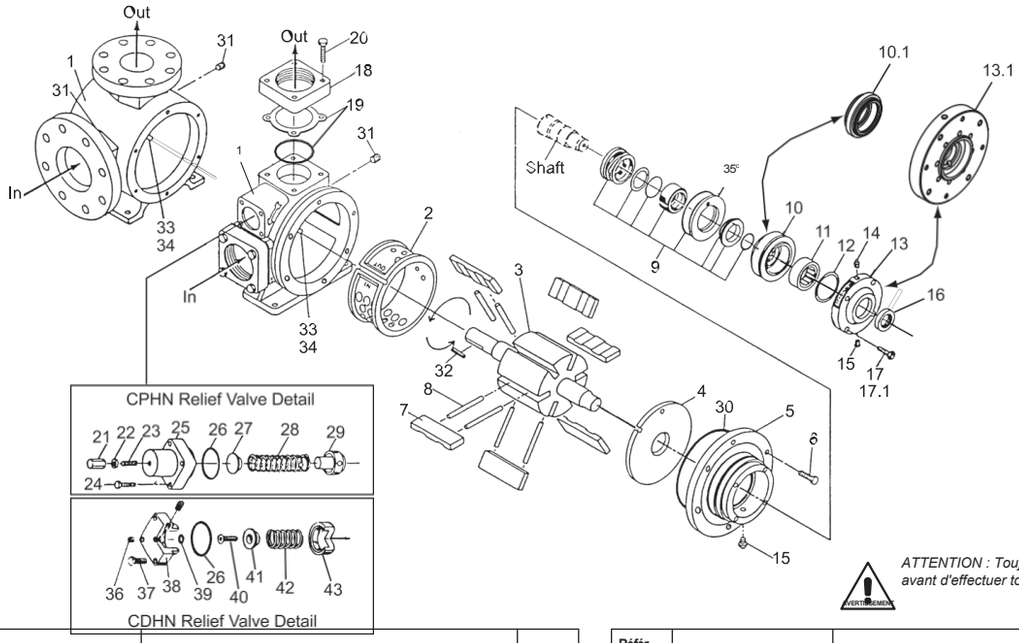

ATTENTION : Toujours relâcher la pression dans l'unité avant d'effectuer toute réparation.

Référence	Référence	Description	Quantité
1	4145	Boîtier (CPHN)	1
	2841	Boîtier (CDHN)	1
	2433	Boîtier (CPHF et CDHF)	1
2	1201-2	Revêtement	1
3.	1208-1X5R	Ensemble rotor et arbre (1021)	1
	1208-1X6R	Ensemble rotor et arbre (1022)	1
4.	3935	Plaque latérale	2
5.	1205-5	Tête (CPHN)	2
	1205-4	Chef (CDHN)	2
6	7001-037NC125A	Boulon pour tête 3/8 po—16 NC x 1-1/4 po (CPHN)	12
	7001-037NC125A	Boulon pour tête 3/8 po—16 NC x 1-1/4 po (CDHN)	24
7.	3936	Ailette	6
8.	2708-X	Tige de poussée	6
9.	1769-XR_6[a]	Ensemble joint (remplacement sur site)	2
10.	1769	Logement de palier (utilisé sur le côté non hydraulique de la pompe)	1
10.1.	1769-3	Logement de palier (utilisé sur le côté hydraulique de la pompe)	1
11.	2754-X	Roulement à rouleaux	2
12.	2760-244	Bague de retenue hélicoïdale	2
13.	1164-1	Capuchon de palier (utilisé sur le côté non hydraulique de la pompe)	1
13.1.	4193	Capuchon de palier (utilisé sur le côté hydraulique de la pompe)	1
14.	2158	Graisseur — 1/8 po NPT	2
15.	1343	Raccord de décharge — 1/8 po NPT	4
16.	1358	Joint d'étanchéité	2
17.	7001-037NC125A	Boulon pour chapeau de roulement 3/8 po—16 NC x 1-1/4 po (côté non hydraulique)	4
17.1.	7001-037NC150A	Boulon pour chapeau de palier 3/8"—16 NC x 1-1/2" (côté hydraulique)	4
18.	1172-2	Bride — 2" NPT, en option (sortie CPHN)	2
	1172-2,5	Bride — 2-1/2 po NPT, en option (sortie CPHN)	2
	1172-3	Bride — 3 po NPT, standard (entrée et sortie CPHN)	2
	1206-3	Bride — 3 po NPT, standard (entrée et sortie CDHN)	2
	1206-3S	Bride — 3 po à souder, en option (sortie CDHN)	2
	1206-4	Bride — 4 po NPT, en option (sortie CDHN)	2
	1206-4S	Bride — 4 po à souder, en option (sortie CDHN)	2

Référence	Référence	Description	Quantité
19	1999	Joint pour bride 1172 (CPHN)	2
	2-245_[a]	Joint torique pour CDHN	2
20.	7001-037NC175A	Boulon pour bride 3/8"—16 NC x 1-3/4"	8
21.	4025	Capuchon de vis de réglage (CPHN)	1
22.	1480	Joint de vis de réglage de la soupape de décharge (CPHN)	1
23.	7006-043NC250A	Vis de réglage à tête creuse de la soupape de décharge 7/16"—14 NC x 2-1/2" (CPHN)	1
24.	7001-037NC175A	Boulon pour couvercle de soupape de décharge 3/8"—16 NC x 1-3/4" (CPHN)	4
25.	4061-1	Couvercle de soupape de décharge (CPHN)	1
26.	2-228_[a]	Joint torique du bouchon de soupape de décharge	1
27.	4074	Siège de ressort de soupape de décharge (CPHN)	1
28.	4149	Ressort de soupape de décharge (CPHN)	1
29.	4146	Clapet de soupape de décharge (CPHN)	1
30.	2-268_[a]	Joint torique du boîtier	2
31.	3442	Bouchon de tuyau — 1/4 po NPT	2
32.	2270	Clavette d'arbre — 1/4 po	1
33.	1309	Clé de chemise	1
34.	3253	Goupille de clé de revêtement — 3/8 po x 1/2 po	2
35.	1822[c]	Plaque d'adaptation	2
36.	2590	Bouchon affleurant — 1/8 po NPT (CDHN)	1
37.	7001-037NC125A	3-8/16 po x 1-1/4 po à tête hexagonale (CDHN)	4
38.	1207	Capuchon de soupape de décharge (CDHN)	1
39.	2-112_[a]	Joint torique pour vis de réglage	1
40.	2252	Vis de réglage de la soupape de décharge (CDHN)	1
41.	1227	Guide de soupape de décharge (CDHN)	1
42.	1226	Ressort de soupape de décharge (CDHN)	1
43.	1224	Soupape de décharge (CDHN)	1

Code du matériau	
A	Buna-N
B	Néoprène [®b]
D	Viton [®b]
E	PTFE

[a] *_ désigne le code du matériau. Voir le tableau des codes des matériaux pour plus de détails.*
[b] *Marque déposée de la société DuPont.*
[c] *Non inclus dans le kit de remplacement sur site.*

Annexe E — Détails des pièces pour les pompes fixes

Modèles CPHN/HF 1321, 1521 et CDHN 1521

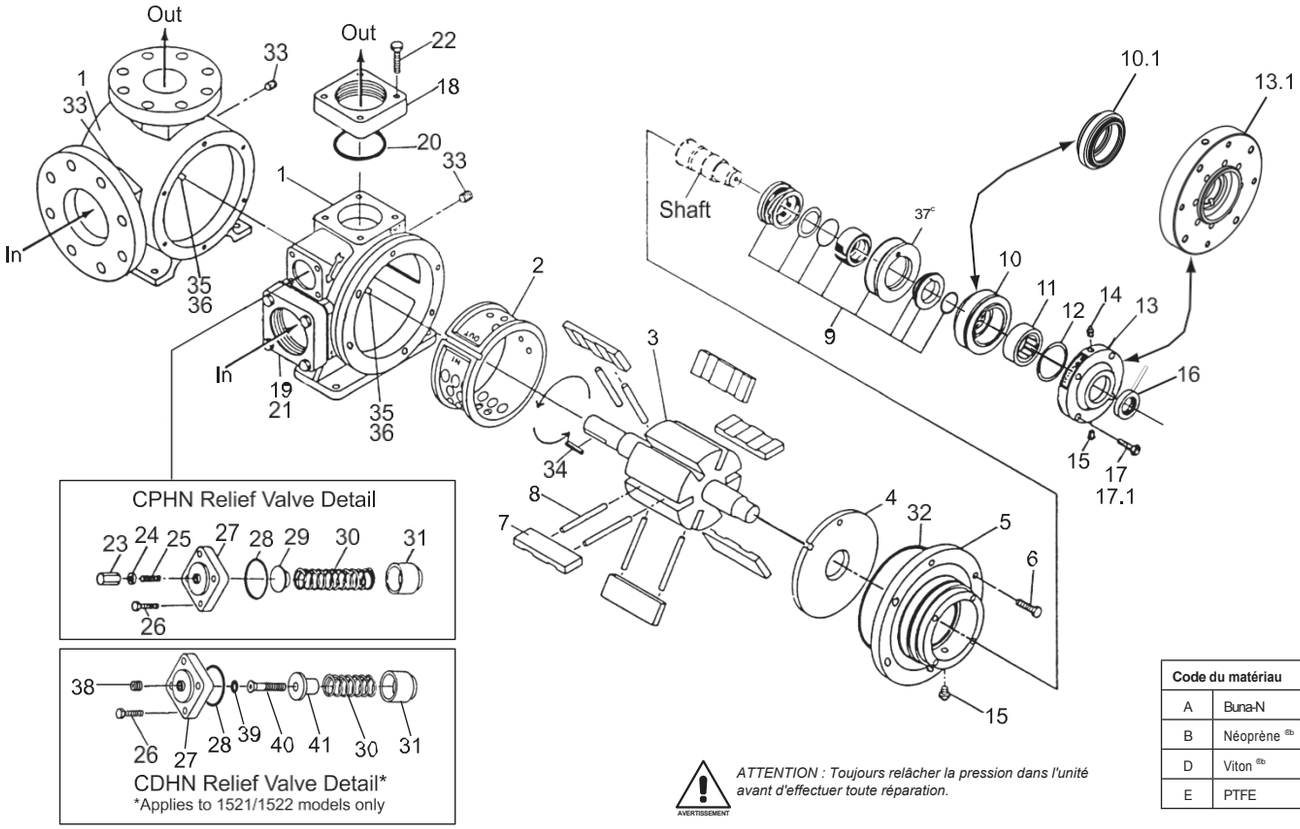

ATTENTION : Toujours relâcher la pression dans l'unité avant d'effectuer toute réparation.

Code du matériau	
A	Buna-N
B	Néoprène [d]b
D	Viton [d]b
E	PTFE

Référence	Référence	Description	Quantité
1	3254	Boîtier (CPHN et CDHN)	1
	2437	Enveloppe (CPBF et CDBF)	1
2	1792-1	Revêtement (1521 et 1522)	1
	4072	Liner (1321 et 1322)	1
3	3350-X3R	Ensemble rotor et arbre (1321 et 1521)	1
	3350-X4R	Ensemble rotor et arbre (1322 et 1522)	1
4	3935	Plaque latérale	2
5.	1205-5	Tête (CPHN et CPHF)	2
	1205-4	Chef (CDHN)	2
6	7001-037NC125A	Boulon pour tête 3/8 po—16 NC x 1-1/4 po (CPHN)	12
	7001-037NC125A	Boulon pour tête 3/8"—16 NC x 1-1/4" (CDHN)	24
7	3309	Ailette	6
8.	4028-X	Tige de poussée (1521)	6
	4083-X	Tige de poussée (1321)	6
9	1769-XR_6[a]	Ensemble joint (remplacement sur site)	2
10.	1769	Logement de palier (utilisé sur le côté non hydraulique de la pompe)	1
10.1.	1769-3	Logement de palier (utilisé sur le côté hydraulique de la pompe)	1
11.	2754	Bague extérieure du roulement	2
12.	2760-244	Bague de retenue	2
13.	1164-1	Capuchon de palier (utilisé sur le côté non hydraulique de la pompe)	1
13.1.	4193	Capuchon de palier (utilisé sur le côté hydraulique de la pompe)	1
14.	2158	Graisseur — 1/8 po NPT	2
15.	1343	Raccord de décharge — 1/8 po NPT	4
16.	1358	Joint d'étanchéité	2
17.	7001-037NC125A	Boulon pour chapeau de roulement 3/8 po—16 NC x 1-1/4 po (côté non hydraulique)	4
17.1.	7001-037NC150A	Boulon pour chapeau de palier 3/8"—16 NC x 1-1/2" (côté hydraulique)	4

Référence	Référence	Description	Quantité
18	1206-3	Bride — 3 po NPT, standard (sortie CPHN1321)	1
19.	1206-4	Bride — 4 po NPT, standard (entrée CPHN1321) (entrée et sortie CPHN/CDHN 1521)	1
20.	2-245_[a]	Joint torique pour bride 1206-3	1
21.	2-249_[a]	Joint torique pour bride 1206-4	1
22.	7001-037NC150A	Boulon pour bride 3/8 po-16 NC x 1-1/2 po	8
23.	4025	Capuchon de vis de réglage (CPHN)	1
24.	1480	Joint (CPHN)	1
25.	7006-043NC250A	Vis de réglage de la soupape de décharge 7/16"—14 NCx2-1/2" (CPHN)	1
26.	7001-037NC100A	Boulon pour couvercle de soupape de décharge 3/8"—16 NC x 1"	4
27.	4061-1	Capuchon de soupape de décharge (CPHN)	1
	4061	Capuchon de soupape de décharge (CDHN)	1
28	2-240_[a]	Joint torique du capuchon de soupape de décharge	1
29.	4074	Siège de ressort de soupape de décharge (CPHN)	1
30.	4075	Ressort de soupape de décharge	1
31.	4062	Clapet de soupape de décharge	1
32.	2-268_[a]	Joint torique du boîtier	2
33.	3442	Bouchon de tuyau — 1/4 po NPT	2
34.	2270	Clavette d'arbre — 1/4 po	1
35.	1309	Clé de chemise	1
36.	3253	Goupille de clé de chemise — 3/8 po x 1/2 po	2
37.	1822[c]	Plaque d'adaptation du joint	2
38.	2590	Bouchon affleurant — 1/8 po NPT (CDHN)	1
39.	2-112_[a]	Joint torique (Buna-N standard) (CDHN)	1
40.	4078	Vis de réglage de la soupape de décharge (CDHN)	1
41.	4073	Siège de ressort de soupape de décharge (CDHN)	1

[a] *_ désigne le code du matériau. Voir le tableau des codes des matériaux pour plus de détails.*
[b] *Marque déposée de la société DuPont.*
[c] *Non inclus dans le kit de remplacement sur site.*

Annexe F — Sélection des courroies trapézoïdales pour les pompes fixes Coro-Vane®

Moteur 1 450 tr/min			Puissance du moteur	Vitesse nominale de la pompe	Moteur 1 750 tr/min		
Nombre de courroies	Diamètre de la poulie				Diamètre primitif de la poulie		Nombre de courroies
	Pompe	Moteur			Pompe	Moteur	
B64	B15.4	B7.4	2	420	1-3V14,0	1-3 V 3,35	3V600
B60	B13,6	B4,2		470	1-3V10,6	1-3V2,80	3V530
B60	B12,4	B4,2		520	1-3V10,6	1-3V3,15	3V530
B55	B11,0	B4.2		580	1-3V10,6	1-3 V 3,65	3V560
B56	B11,0	B4,8		640	1-3V8,0	1-3 V 3,00	3V500
B64	B15.4	B4.4	3	420	2-3V10,6	2-3V2,65	3V530
B64	B15,4	B4,8		470	2-3V10,6	2-3V2,80	3V530
A55	2A10,6	2A3,6		520	1-3V14,0	1-3V4,12	3V630
B55	2B11,0	2B4.2		580	1-3V14.0	1-3V4,75	3V630
B60	B12,4	B5,4		640	2-3V8,0	2-3V3,00	3V500
B56	B11,0	B5.2		710	2-3V6,9	2-3V2,80	3V475
B53	B9,4	B4.8		780	1-3V8,0	1-3 V 3,65	3V500
B53	B8.6	B5.0		860	2-3V5,3	2-3 V 2,65	3V450
B51	B7,4	B4.8		950	1-3V6,5	1-3 V 3,65	3V475
B64	2B15,4	2B4,4	5	420	3-A13.2	3-A3.2	A60
B60	2B13.6	2B4.2		470	2-A13,2	2-A3.6	A60
B60	2B12.4	2B4.2		520	2-A12,0	2-A3,6	A56
B55	2B11.0	2B4.2		580	2-3V10,6	2-3V3,65	3V560
B56	2B11,0	2B4,8		640	3-3V8,0	3-3V3,00	3V500
B56	2B11,0	2B5.2		710	2-3V8.0	2-3V3,35	3V500
B53	2B9,4	2B4,8		780	2-3V6,9	2-3V3,15	3V475
B53	2B8,6	2B5,0		860	2-3V6,5	2-3V3,15	3V475
B51	2B7,4	2B4.8		950	2-3V6,0	2-3V3,35	3V475
B64	3B15,4	3B4.4	7-1/2	420	4-A13,2	4-A3.2	A60
B64	2B15.4	2B4.8		470	3-A13.2	3-A3.6	A60
B60	3B12.7	3B4.2		520	3-3V14,0	3-3V4,12	3V630
B55	3B11,0	3B4.2		580	2-3V14.0	2-3V4,75	3V630
B56	3B11,0	3B4,8		640	2-3V14,0	2-3V5,30	3V630
B56	3B11,0	3B5.2		710	2-3V10.6	2-3V4,50	3V560
B53	3B9,4	3B4,8		780	3-3V6,9	3-3 V3,15	3V475
B53	3B8,6	3B5,0		860	3-3V6,5	3-3 V 3,15	3V475
B51	3B7,4	3B4,8		950	2-3V8,0	2-3V4,50	3V530
B71	3B18,4	3B5.2	10	420	3-3V19,0	3-3V4,50	3V710
B71	2B18,4	2B5,8		470	3-3V19,0	3-3V5,00	3V710
B60	4B12,4	4B4.2		520	3-3V14.0	3-3V4,12	3V630
B55	4B11,0	4B4.2		580	3-3V14.0	3-3V4,50	3V630
B56	4B11,0	4B4,8		640	2-3V14.0	2-3V5,30	3V630
B62	3B12,4	3B5.8		710	2-3V14,0	2-3V5,60	3V630
B56	3B11,0	3B5,8		780	2-B12.4	2-B5,6	B60
B62	3B12.4	3B7.0		860	2-3V10,6	2-3V5,30	3V560
B60	3B9,4	3B6.0		950	2-3V10,6	2-3V5,60	3V560
B71	4B18,4	4B5.2	15	420	4-3V19,0	4-3V4,75	3V710
B71	3B18,4	3B5,8		470	4-3V19,0	4-3V5,00	3V710
B62	5B13,6	5B4.8		520	3-3V19,0	3-3V5,60	3V750
B60	5B12,4	5B4,8		580	4-3V14,0	4-3V4,75	3V630
B56	5B11,0	5B4,8		640	3-3V14.0	3-3V5,30	3V630
B56	5B11,0	5B5.2		710	3-3V14.0	3-3V5,60	3V630
B53	5B9,4	5B4,8		780	3-B12,4	3-B5,6	B60
B53	5B8.6	5B5.0		860	2-B12,4	2-B6,0	B60
B51	5B7.4	5B4.8		950	2-B11,0	2-B6,0	B56
B75	4B18.4	4B6.6	20	520	4-3V19,0	4-3V5,60	3V750
B68	4B15,4	4B6,8		640	4-3V14.0	4-3V5,30	3V630
B64	4B12.4	4B6.6		780	3-B13.6	3-B6.0	B62
B68	3B13.6	3B8.0		860	4-3V10,6	4-3V5,30	3V560
B65	3B12,4	3B8,0		950	3-B11,0	3-B6,0	B56

N'utilisez pas de système d'entraînement par courroie trapézoïdale sur une pompe Coro-Vane® avec un moteur de plus de 25 chevaux. Consultez l'usine si votre application ne correspond pas à ces paramètres.

IP100C.indd 51 18/02/20 11 h 09

Annexe G — Guide de dépannage

Lors du diagnostic des problèmes liés à la pompe et au système, enregistrez les données suivantes pendant les transferts de produit :

1. Pression à l'aspiration de la pompe.
2. Pression à la refoulement de la pompe.
3. Pression dans le réservoir du camion.
4. Pression dans le réservoir en cours de remplissage.
5. Dimensions et longueur des tuyaux d'aspiration et de refoulement.
6. Taille et longueur de la conduite d'égalisation de vapeur.
7. Vitesse de la pompe, si possible.

Symptôme	Cause probable	Solution
Faible capacité	Vitesse de la pompe trop lente	Vérifiez la vitesse du moteur et le rapport de la prise de force. Consultez la courbe de performance de la pompe. Utilisez le tachymètre de la pompe si la vitesse est incertaine.
	Pression différentielle élevée	Restriction dans la tuyauterie de refoulement ou tuyau trop petit. Conduites d'égalisation de vapeur trop petites ou non utilisées.
	Soupape de dérivation externe bloquée en position ouverte ou réglée trop bas	Réajustez, réparez ou remplacez la vanne.
	Filtre bouché	Nettoyer le filtre.
	Tuyau d'aspiration trop petit ou obstrué	Indiqué par une chute de plusieurs livres de la pression d'entrée de la pompe au démarrage de celle-ci. Éliminer l'obstruction ou modifier la tuyauterie.
	Ailettes usées	Remplacer.
	Pompe sans retour de vapeur	Sans égalisation de vapeur, une pompe ne peut retirer qu'environ 3 % de la capacité du réservoir du camion par minute sans cavitation importante et perte de capacité.
	Plaques latérales usées	Inverser ou remplacer les plaques latérales. Vérifier l'ensemble d'entraînement universel pour s'assurer que l'angularité est dans les limites, que les fourches sont parallèles et que le joint coulissant est graissé. Vérifier les roulements.
	Ailettes collées	Retirez les ailettes et nettoyez les corps étrangers (vérifiez le filtre). Remplacez les ailettes si elles sont gonflées.
La pompe fonctionne mais il n'y a pas de débit	Vanne fermée	Vérifiez les vannes. Assurez-vous que la vanne de débit excessif interne du réservoir est ouverte ! Reportez-vous aux instructions du fabricant.
	Soupape de débit excessif obstruée	Arrêtez la pompe jusqu'à ce que la vanne s'ouvre. Si le problème persiste, ralentissez la pompe ou installez une nouvelle vanne de décharge ou une vanne plus grande.
	Arbre cassé	Démontez et inspectez la pompe. Réparez si nécessaire.
	Compteur défectueux	Faites réviser le compteur.
La pompe ne tourne pas ou est bloquée	Présence de corps étrangers dans la pompe	Nettoyez la pompe et vérifiez le filtre dans la conduite d'aspiration
	Ailettes cassées	Nettoyez soigneusement la pompe et remplacez les ailettes. La pompe a-t-elle fonctionné à sec ? Dans ce cas, vérifiez si la came et l'arbre du rotor sont endommagés.
	Roulement grippé	Remplacez les roulements de la pompe. Graissez-les tous les mois. Utilisez une graisse pour roulements à billes conçue pour l'usage prévu.
	Humidité gelée dans la pompe	Laissez dégeler et détachez avec précaution. Ajoutez de l'alcool dans le réservoir (sur le gaz de pétrole liquéfié). Vérifiez auprès du fournisseur du produit s'il est possible que le gaz contienne de l'eau.
La pression ne monte pas	Mauvaises conditions d'aspiration	Nettoyer le filtre d'entrée. Augmenter la taille du tuyau.
	Soupape de dérivation externe réglée trop bas	Régler la vanne pour une pression plus élevée — voir les instructions.
	Ailettes et/ou plaques latérales usées	Démontez, inspectez et réparez si nécessaire. Ne faites pas fonctionner la pompe à sec !
La pompe est bruyante	Cavitation due à de mauvaises conditions d'aspiration	Comme ci-dessus.
	Ailettes collées	Comme ci-dessus.
	Roulements usés	Remplacer si nécessaire et graisser tous les mois.
	Différentiel très élevé	Vérifier s'il y a une restriction dans la conduite de refoulement. Tuyau de refoulement trop petit, pression trop élevée et trop long. Ralentir la pompe !
		Vérifiez le flotteur de dégazage sur le compteur et la vanne différentielle du compteur.
	Vibration de l'arbre de prise de force	Inspecter et réparer les composants de la transmission.
Fuite de la pompe autour de l'arbre	Joint ou joints toriques défectueux	Inspectez le joint et remplacez-le si nécessaire. Veillez à ce que le nouveau joint soit parfaitement propre lors du remplacement. Il est recommandé d'appliquer une fine couche d'huile sur les joints toriques. Ne faites pas fonctionner la pompe à sec !

Annexe G — Procédures de stockage prolongé

Si votre pompe Corken Coro-Vane®doit être mise hors service pendant un certain temps, elle doit être protégée, car le propane, le butane et l'ammoniac anhydre laissent le métal « à nu » et exposé à la corrosion. Les tuyaux et les réservoirs hors service doivent également être protégés, car les particules de rouille peuvent détruire les joints de la pompe presque immédiatement après le démarrage.

1. Remplissez ou rincez soigneusement la pompe avec une huile légère antirouille. (Si la pompe est rincée avec de l'huile, placez quelques sachets déshydratants à l'intérieur de la pompe pour une protection supplémentaire.)

2. Bouchez toutes les ouvertures de la pompe.

3. Stockez-la dans un endroit sec.

4. Avant de remettre la pompe en service, vidangez l'huile et retirez tous les sachets déshydratants.

5. Reportez-vous à la section « Fonctionnement » à la page 10 du présent manuel d'installation, d'utilisation et d'entretien (IOM).

Annexe H — Spécifications de fonctionnement du moteur hydraulique Char-Lynn

Bride de montage	2 boulons SAE A
Arbre d'entrée	Clavette droite de 1 po de diamètre
Orifice « A »	7/8-14 Joint torique
Port « B »	7/8-14 Joint torique
Diamètre pilote	3,250/3,245 po (57,15/57,02 mm)
Cylindrée du moteur	6,2 pouces cubes par tour
Vitesse maximale en service continu	742 tr/min
Débit en service continu	20 gpm (76 L/min)
Couple en service continu	3 500 in•lb (395,5 N•M)
Vidange du carter	Joint torique 7/16-20
Fluides recommandés	Anti-usure de qualité supérieure
Viscosité minimale	70 SSU (13 cSt)
Température maximale de fonctionnement	180 °F (82 °C)

IP100C.indd 53 18/02/20 11 h 09

Des solutions au-delà des produits...

CORKEN®

CORKEN, INC. • Une division d'IDEX Corporation

9201 North I-35 Service Road, Oklahoma City, OK. 73131 Téléphone (405) 946-5576 •

Fax (405) 948-7343

Visitez notre site Web à l'adresse http://www.corken.com ou

envoyez-nous un e-mail à cocsalesdept@idexcorp.com

@CorkenInc

Imprimé aux États-Unis.
Mars 2020